MAESTRO **FOT 939**

Profi Küchen Armatur mit flexiblen Auslauf

Anti-Scale Aerator

Pull Down Shower

Saving Water

HighResistance

Resistance

SwivelSpout

EasyQuick

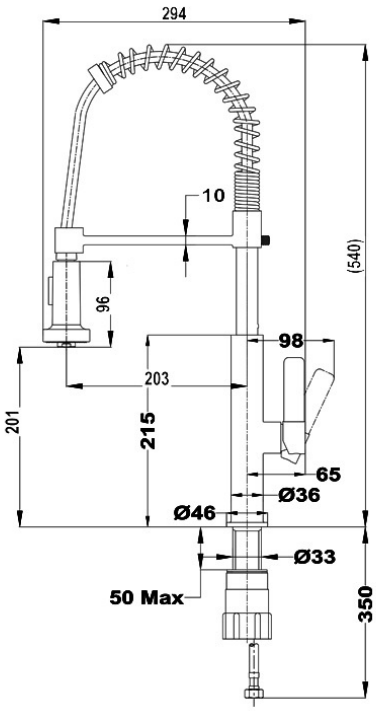

REFERENZ

REF: 116010002 EAN: 8434778002812

PRODUKTDETAILS

Profi Einhand-Küchenarmatur
Schwenkbarer und flexibler Auslauf
Anti-Kalk-Strahlregler
Geschirrbrause mit Stop-Funktion
Hochwertige,flexible Feder
Extra resistenter,flexibler Schlauch Präzise Temperaturregelung
Kartusche mit Keramikscheiben für hohe Lebensdauer
3/8" flexible Anschlußschläuche
nicht für den Einsatz in der Großküche geeignet

MASSE

Höhe (mm): 540
Breite (mm):
Tiefe (mm): 294
Länge (mm):
Gewicht (kg): 1,62

FARBEN

116010002 Chrome