VS 1520 GS
15cm Einbau-Vakuumierschublade, vorbereitet für Glasfront

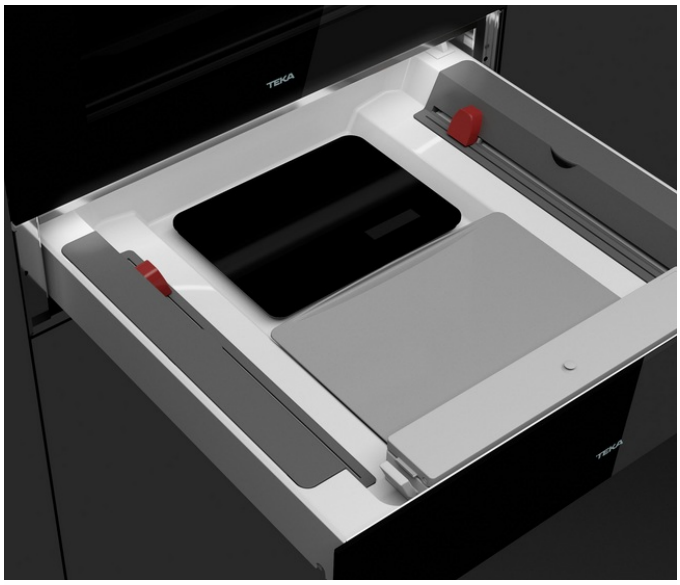

REFERENZ

REF: 111600004 EAN: 8434778008913

PRODUKTDETAILS

Ideal zur Ergänzung eines 45 cm Kompaktgerätes zum Einbau in eine 60 cm hohe Nische
Vakuumieren
Wiegen
Push-Pull-System
2 Fächer mit Abschneider (Aluminiumfolie/Kunststofffolie)
Küchenwaage
Glasfronten separat zu bestellen:
Glasfront Night River Black: Art.Nr. 111890002
Glasfront Stone Grey: Art.Nr. 111890004

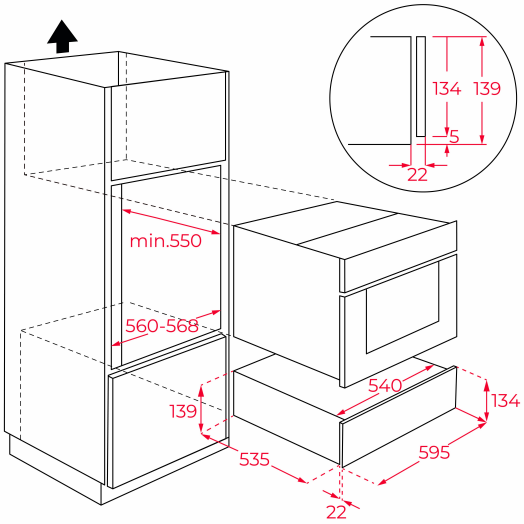

MASSE

Höhe (mm): 140
Breite (mm): 595
Tiefe (mm): 557
Länge (mm):
Gewicht (kg): 18

TECHNISCHE DATEN

Energieeffizienzklasse: -
Leistungsrate (V): 220-240
Frequenz (Hz): 50
Maximale Nominalleistung (W): 115

FARBEN