MAESTRO **Stone 60 S-TG 1B 1D AUTO**

Tegranite-Einbauspüle mit einem Becken und Abtropffläche

REFERENZ

REF: 115330036 EAN: 8434778006445

PRODUKTDETAILS

Tegranite+ Einbauspüle
1 Spülbecken und Abtropffläche,reversibel
Hohe Widerstandsfähigkeit gegen Stöße,hohe Temperaturen und Temperaturschocks
Ausgezeichnete UV-Beständigkeit gegen Verfärbung
Bakterienfreie Oberfläche,sehr leicht zu reinigen
80% Quarz und Harze
3½" Excenter-Ablaufgarnitur mit Überlauf und Siphon
Beckengröße LxBxT ca. 480x414x200 mm
passend für Unterschränke ab 60 cm
Hahnlöcher vorgefräst

Colour Intensity | 200mm | EasyClean | FoodSafe | ScratchProof

MASSE

Höhe (mm):
Breite (mm): 510
Tiefe (mm): 200
Länge (mm): 780
Gewicht (kg): 11

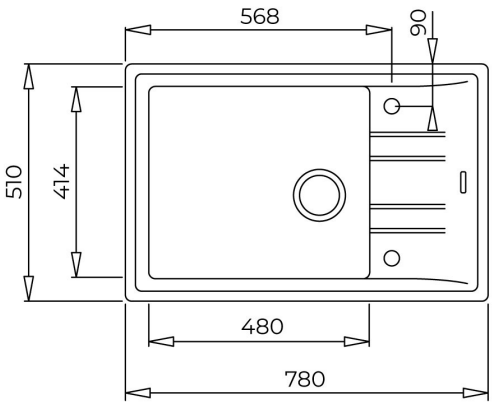

FARBEN

115330036 Carbon

115330035 Alugraumetallic