ForSquare 2B 590 TG AUTO
Tegranite-Einbauspüle mit zwei Becken

REFERENZ

REF: 115260019 EAN: 8434778006742

PRODUKTDETAILS

Tegranite+ Einbauspüle
2 Spülbecken
Hohe Widerstandsfähigkeit der Oberfläche gegen Stöße,Temperaturschocks und hohe Temperaturen
Ausgezeichnete UV-Beständigkeit gegen Verfärbung
Bakterienfreie Oberfläche sehr leicht zu reinigen
80% Quarz und Harze
3½" Excenter-Ablaufgarnitur mit Überlauf und Siphon
Beckengröße LxBxT ca. 325x400x200mm und 160x400x155mm
passend für Unterschränke ab 60cm Hahnlöcher vorgefräst

Colour Intensity | 200mm | EasyClean | FoodSafe | ScratchProof

MASSE

Höhe (mm):
Breite (mm): 500
Tiefe (mm): 200
Länge (mm): 590
Gewicht (kg): 11,3

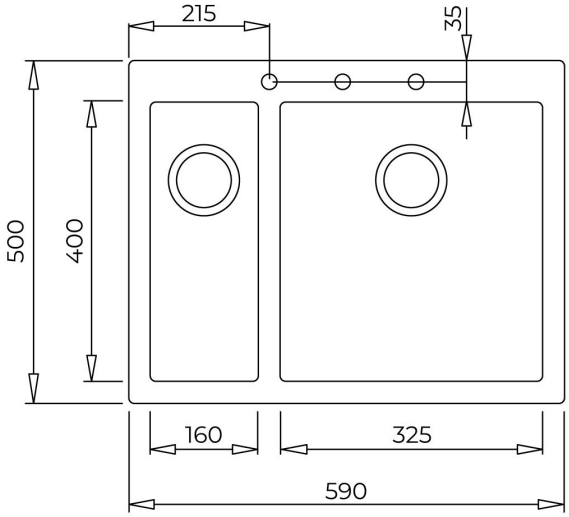

FARBEN

115260019 Schwarz

115260020 Stone Grey