Simpla 45 S-TG 1B 1D
Tegranite-Einbauspüle mit einem Becken und Abtropffläche

REFERENZ

REF: 40144523 EAN: 8421152149812

PRODUKTDETAILS

Tegranite+ Einbauspüle
1 Spülbecken und Abtropffläche,reversibel
Hohe Widerstandsfähigkeit gegen Stöße,hohe Temperaturen und Temperaturschocks
Ausgezeichnete UV-Beständigkeit gegen Verfärbung
Bakterienfreie Oberfläche,sehr leicht zu reinigen
80% Quarz und Harze
3½" Ablaufgarnitur (629870) mit Überlauf
Beckengröße LxBxT ca. 335x420x190 mm
passend für Unterschränke ab 45 cm
Hahnlöcher vorgefräst

Colour Intensity | EasyClean | FoodSafe | ScratchProof

MASSE

Höhe (mm):
Breite (mm): 500
Tiefe (mm): 190
Länge (mm): 780
Gewicht (kg): 10,00

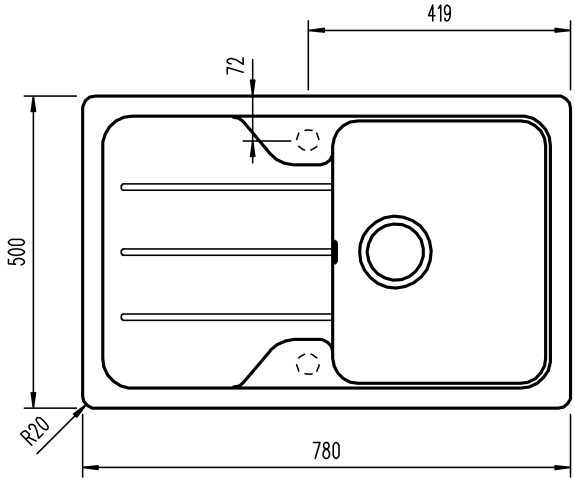

FARBEN

40144523 Carbon