ITC 64630 BK MST

60cm Induktionskochfeld mit 4 Kochzonen

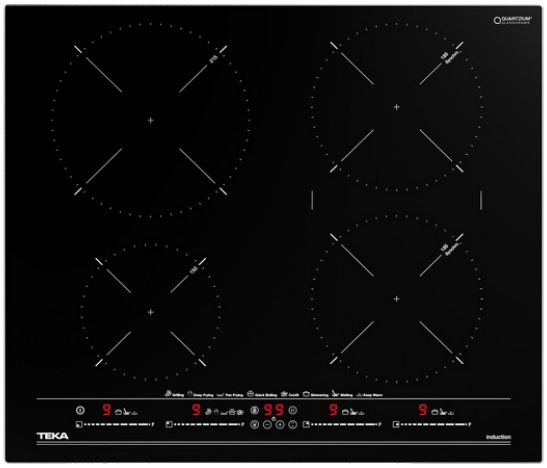

Power + Stufe | MultiSlider | Power Stufe | Auto lock | Einfache Installation

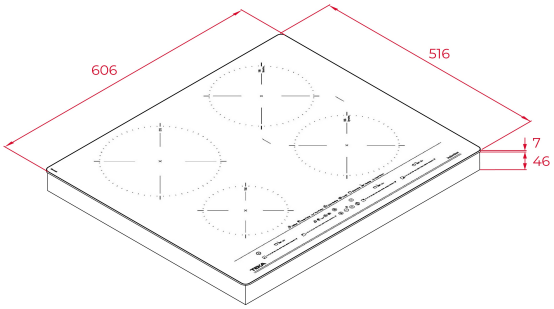

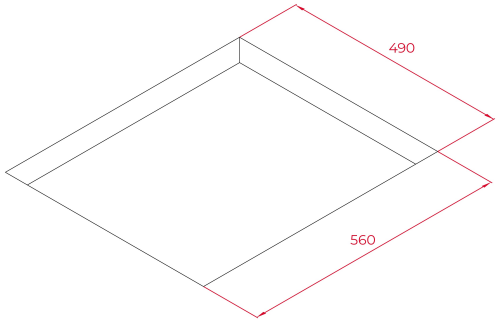

REFERENZ

REF: 112500023 EAN: 8434778011739

PRODUKTDETAILS

Induktions-Kochfeld 60 cm
eleganter Metallrahmen
Sensorbedienung "MultiSlider"
individueller Timer für jede Kochzone
Power+ Stufe für jede Kochzone
Topferkennung
8 Direktwahlfunktionen: Grillen 200°C,Braten 190°C,Frittieren 180°C,iQuick Boiling® 100°C,Sieden 98°C,Confit 80°C,Warmhalten 60°C,Schmelzen 48°C
Synchrofunktion
Stop-and-Go-Funktion
Kindersicherung
Restwärmeanzeige
4 Kochzonen:
VL Induktions-Kochzone
ø 150 mm
HL Induktions-Kochzone
ø 215 mm
VR Induktions-Kochzone
ø 185 mm
HR Induktions-Kochzone
ø 185 mm

MASSE

Höhe (mm): 53
Breite (mm): 606
Tiefe (mm): 516
Länge (mm):
Gewicht (kg): 10,7

TECHNISCHE DATEN

Leistungsrate (V): 220-240
Frequenz (Hz): 50/60
Maximale Nominalleistung (W): -

FARBEN

112500023 Schwarzes Glas

ENERGIEEFFIZIENZ

Power consumption in standby mode (W): 0.4
Time to reach standby mode (min): 1