TOTAL **TZC 32320 BK TTC**

30cm Glaskeramikkochfeld mit 2 Kochzonen

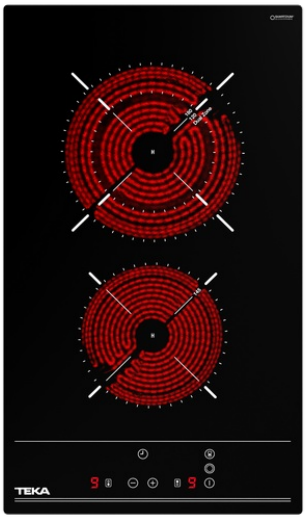

Auto lock

Einfache Installation

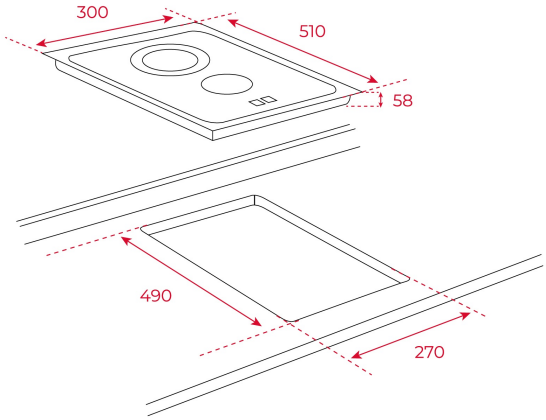

REFERENZ

REF: 112540002 EAN: 8434778012651

PRODUKTDETAILS

Glaskeramik-Kochfeld 30 cm
Facettenschliff,vorne und hinten
Sensorbedienung
Ankochautomatik
Timer
Kindersicherung
Restwärmeanzeige
1 x Zweikreis-Kochzone
2 Kochzonen:
V HiLight-Kochzone
ø 145 mm
H HiLight-Kochzone
ø 180/210 mm

MASSE

Höhe (mm): 58
Breite (mm): 300
Tiefe (mm): 510
Länge (mm):
Gewicht (kg): 4,26

TECHNISCHE DATEN

Leistungsrate (V): 220-240
Frequenz (Hz): 50/60
Maximale Nominalleistung (W): 2900

FARBEN

112540002 Schwarz