Kit VS/CP BM
Maestro Infinity | G1 Edition Glasfront für Wärmeschublade

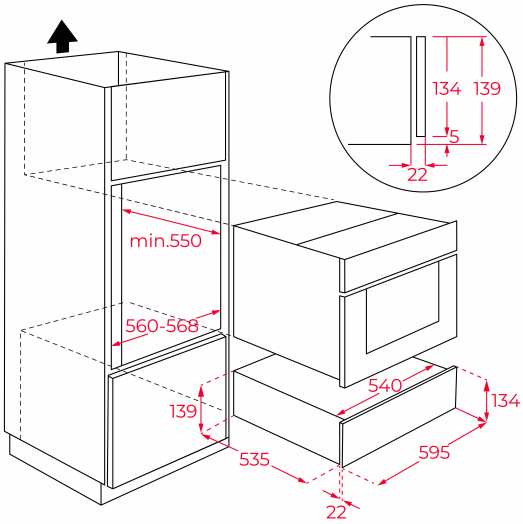

REFERENZ

REF: 111490016 EAN: 8434778022438

PRODUKTDETAILS

Infinitiy | G1 Edition
Glasfront für Wärmeschublade CP 150 GS und Vakuumierschublade VS 1520 GS

MASSE

Höhe (mm): 140
Breite (mm): 595
Tiefe (mm): 4
Länge (mm):
Gewicht (kg): 1.4

TECHNISCHE DATEN

Energieeffizienzklasse: -
Leistungsrate (V): -
Frequenz (Hz): -
Maximale Nominalleistung (W): -

FARBEN

111490016	Mattschwarz
111890002	Stone Grey Glass
111890002	Schwarzes Glas