MAESTRO **IBF 64-G1 MSP BM**

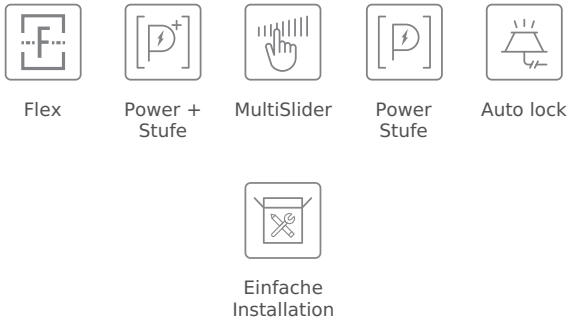

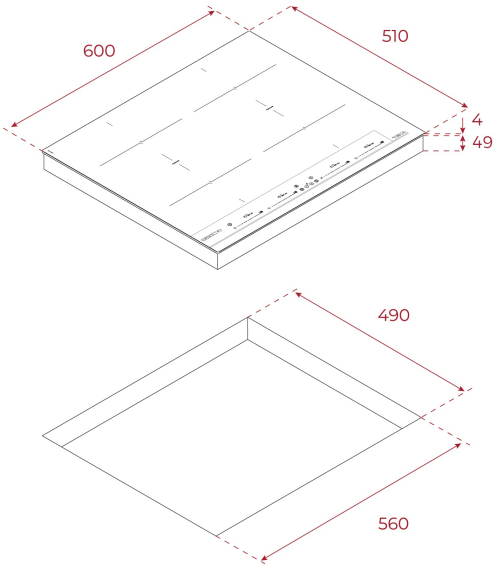

REFERENZ

REF: 112510038 EAN: 8434778022827

PRODUKTDETAILS

Exklusive mattschwarze Oberfläche
Rahmenlos
DirectSense mit Full Flex Induktion
Sensorbedienung “Multislider”
individueller Timer für jede Kochzone
Power+ Stufe für jede Kochzone
Topferkennung
Kochfeldoptimierung (PowerManagement)
Funktionen mit Direktanwahl:
Siedestufe 98°C, Warmhaltestufe 60°C und
Schmelzfunktion 48°C
Stummschaltung
Stop-and-Go-Funktion
Kindersicherung
Restwärmeanzeige
4 Kochzonen:
4 x Induktions-Kochzonen 235 x 188,5 mm oder 2 x Flex Zonen 235,5 x 377 mm
Unter dem Kochfeld mind. 20 mm Freiraum lassen und für eine ausreichende Be- und Entlüftung sorgen.

MASSE

Höhe (mm): 53
Breite (mm): 600
Tiefe (mm): 510
Länge (mm):
Gewicht (kg): 10,66

TECHNISCHE DATEN

Leistungsrate (V): 220-240
Frequenz (Hz): 50/60
Maximale Nominalleistung (W): -

FARBEN

112510038 Mattschwarz