EASY **TTC 64010 PLV**

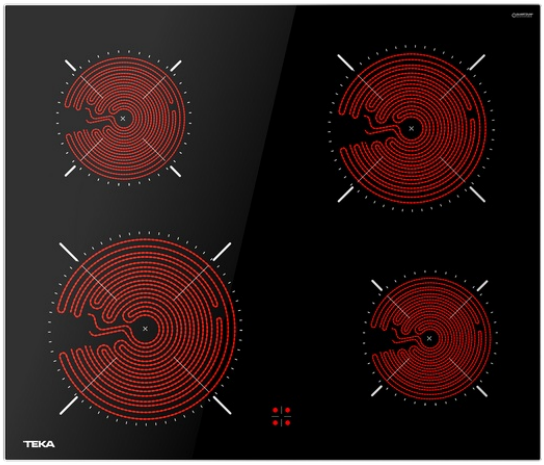

Auto lock

Einfache Installation

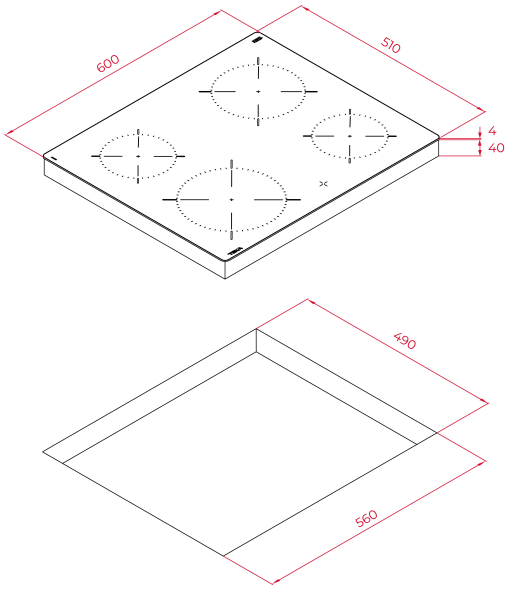

REFERENZ

REF: 112550016 EAN: 8434778023626

MASSE

Höhe (mm): 115
Breite (mm): 600
Tiefe (mm): 510
Länge (mm):
Gewicht (kg): 7,68

TECHNISCHE DATEN

Leistungsrate (V): 220-240
Frequenz (Hz): 50/60
Maximale Nominalleistung (W): 6300

FARBEN

112550016 Schwarz