HLC 8470 SC BK
Kompakt-Dampfgarer mit 15 Kochfunktionen

HydroClean MeatProbe SoftClose 44 L Heißluft

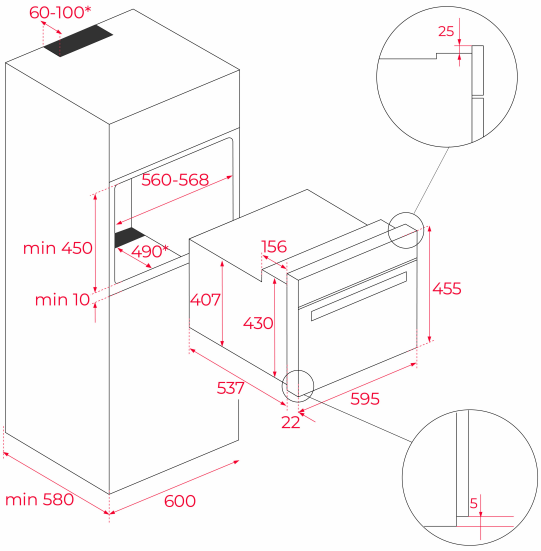

REFERENZ

REF: 111230011 EAN: 8434778024579

MASSE

Höhe (mm): 455
Breite (mm): 595
Tiefe (mm): 559
Länge (mm):
Gewicht (kg): 28

TECHNISCHE DATEN

Energieeffizienzklasse: A+
Leistungsrate (V): 220-240
Frequenz (Hz): 50-60
Maximale Nominalleistung (W): 3000

FARBEN

111230011 Schwarz