Universe 60 T-XP 1B MAX

Hygiene

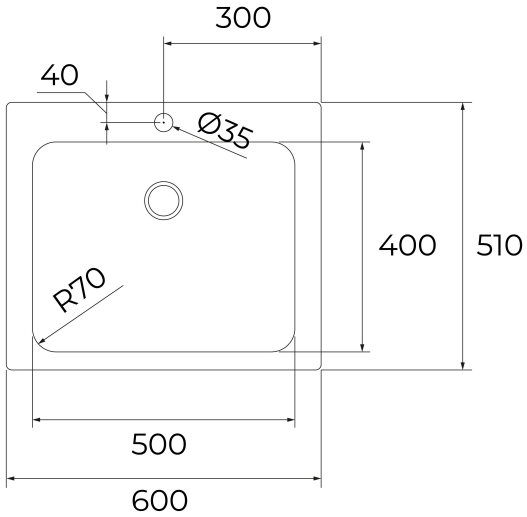

REFERENZ

REF: 115010045 EAN: 8434778035421

PRODUKTDETAILS

Edelstahl-Einbauspüle aus 18/10 Edelstahl
1 Spülbecken
3 1/2” Ablaufgarnitur mit HelixPRO Siebkorb mit Überlauf und Siphon (Excenter-Ablaufgarnitur siehe Kapitel Zubehör)
Materialstärke 0,7 mm
Beckengröße LxBxT ca. 500x400x167 mm
Arbeitsplattenausschnitt LxB ca. 580x490 mm
passend für Unterschränke ab 60 cm
1 Hahnloch

MASSE

Höhe (mm):
Breite (mm): 510
Tiefe (mm):
Länge (mm): 600
Gewicht (kg): 2,5

FARBEN

115010045 Edelstahl