Universe 60 T-XP 1B Edelstahl-Einbauspüle mit einem Becken

Lebenslange Garantie

Hygiene

BESCHREIBUNG	Edelstahl-Einbauspüle mit einem Becken
FARBEN	
REFERENZ	REF. 115010012 EAN. 8434778015164

Universe 60 T-XP 1B

PRODUKTDETAILS

Edelstahl-Einbauspüle
1 Spülbecken
3½" Ablaufgarnitur mit Überlauf und Siphon
Beckengröße LxBxT ca. 540x400x155 mm
Materialstärke 0,7mm
passend für Unterschränke ab 60 cm
ohne Hahnlöcher

Universe 60 T-XP 1B

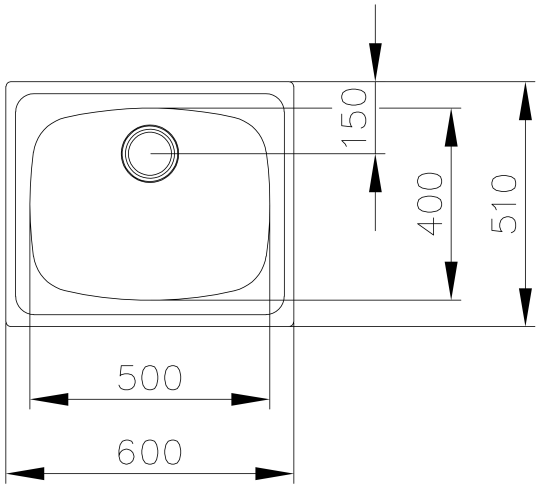

MASSE

Höhe (mm):
Breite (mm): 510
Tiefe (mm): 155
Länge (mm): 600
Gewicht (kg): 2,5

TECHNISCHE DATEN

HAUPTBECKEN	**Becken Länge (mm):** 500 **Becken Breite (mm):** 400 **Becken Tiefe (mm):** 155
ANDERE FUNKTIONEN	**Material:** Edelstahl **Montageart:** Einbau **Ablauföffnung:** 3½"
ANDERE	**Becken / Materialstärke (mm):** 0,7 **Unterschrank ab (cm):** 60
SPÜLENTYP	**Anzahl Becken:** 1 **Anzahl Abtropffläche:** 0
ZUBEHÖR	**Schallschutz:** Ja **Montage-Clips:** Ja

Siphon: Ja