IT 6450 IKNOB

60cm IKNOB Induktionskochfeld mit 4 Kochzonen

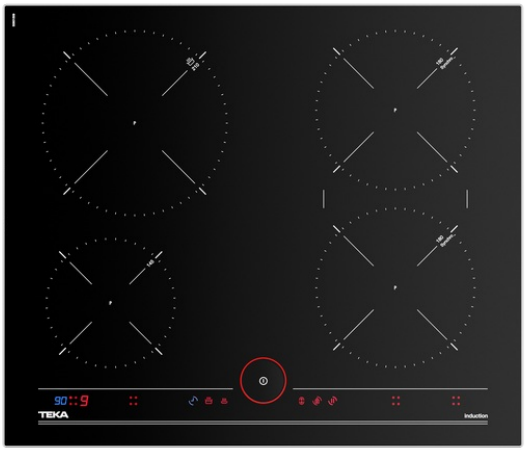

Auto lock | Einfache Installation | Power Stufe | Power + Stufe | SynchroFunktion

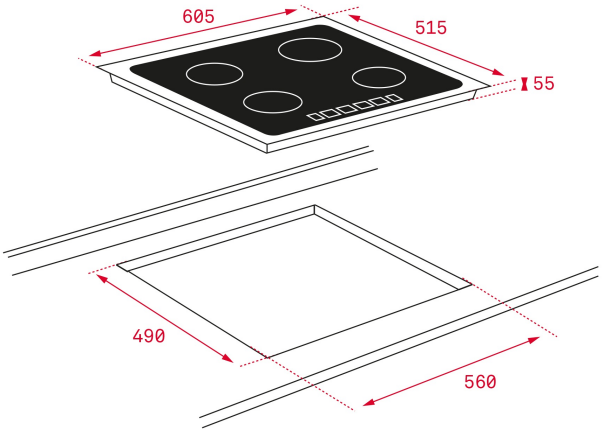

REFERENZ

REF: 10210182 EAN: 8421152148471

PRODUKTDETAILS

Induktions-Kochfeld 60 cm
eleganter Metallrahmen
IKNOB Touch Control
individueller Timer für jede Kochzone
Power+ Stufe für jede Kochzone
Topferkennung
Kochfeldoptimierung (PowerManagement)iQuick Boiling®,
Warmhaltestufe
Synchrofunktion
Stop-and-Go-Funktion
Kindersicherung
Restwärmeanzeige
4 Kochzonen:
VL Induktions-Kochzone
ø 145 mm
HL Induktions-Kochzone
ø 210 mm
VR Induktions-Kochzone
ø 180 mm
HR Induktions-Kochzone
ø 180 mm

MASSE

Höhe (mm): 50
Breite (mm): 605
Tiefe (mm): 515
Länge (mm):
Gewicht (kg): 10,66

TECHNISCHE DATEN

Leistungsrate (V): 220-240
Frequenz (Hz): 50/60
Maximale Nominalleistung (W): -

FARBEN

10210182 Schwarzes Glas

ENERGIEEFFIZIENZ

Power consumption in standby mode (W): -
Time to reach standby mode (min): -