TOTAL **DBB 60**

Pyramiden-Wandhaube mit Drucktasten, 60cm

LED

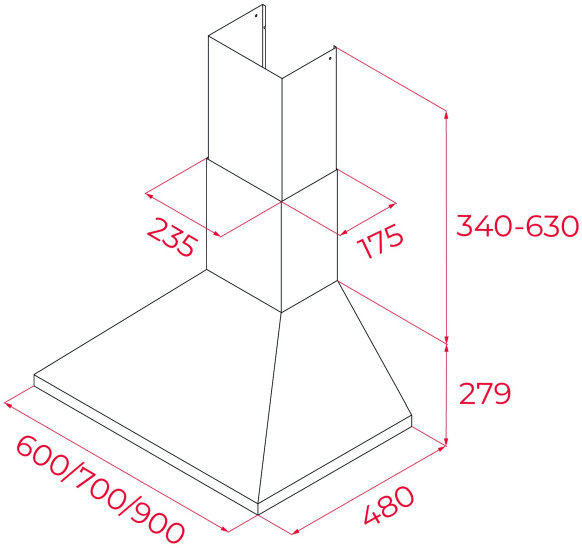

REFERENZ

REF: 40460400 EAN: 8421152069608

PRODUKTDETAILS

Pyramidenhaube 60cm
Wandmontage
Teleskopkamin
DT Motor
Absaugleistung min. 234 m³/h – max. 475 m³/h Abluftbetrieb
Umluftbetrieb möglich
2 x LED-Lampen
3-stufige Leistungsregelung
3 x Aluminium-Fettfilter
Bedienung über Kurzhubtasten
Kontrollleuchte

MASSE

Höhe (mm): 749-1049
Breite (mm): 600
Tiefe (mm): 480
Länge (mm):
Gewicht (kg): 7,4

TECHNISCHE DATEN

Energieeffizienzklasse: D
Geräusch (LwA) Min. Geschwindigkeit (dB): 44,3
Geräusch (LwA) Max. Geschwindigkeit (dB): 59,8
Geräusch (LwA) Boost-Geschwindigkeit (dB): 0
Ø Auslass (mm): 150

FARBEN

40460400 Edelstahl