DBB 90
Pyramiden-Wandhaube mit Drucktasten, 90cm

LED

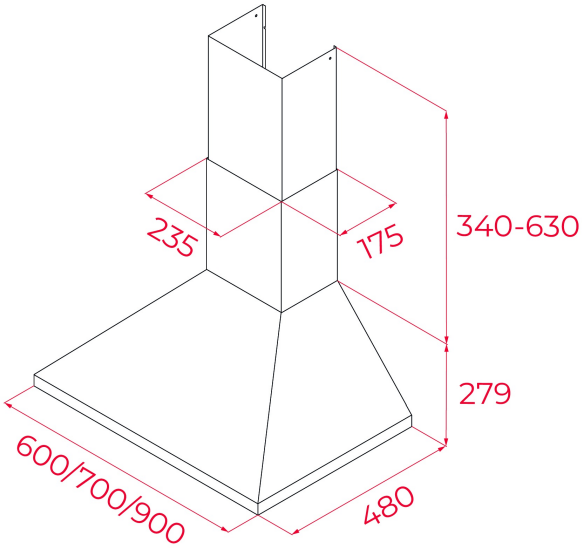

REFERENZ

REF: 40460440 EAN: 8421152069660

PRODUKTDETAILS

Pyramidenhaube 90cm
Wandmontage
Teleskopkamin
DT Motor
Absaugleistung min. 234 m³/h – max. 475 m³/h Abluftbetrieb
Umluftbetrieb möglich
2 x LED-Lampen
3-stufige Leistungsregelung
3 x Aluminium-Fettfilter
Bedienung über Kurzhubtasten
Kontrollleuchte

MASSE

Höhe (mm): 619 - 909
Breite (mm): 900
Tiefe (mm): 480
Länge (mm):
Gewicht (kg): 9.5

TECHNISCHE DATEN

Energieeffizienzklasse: D
Geräusch (LwA) Min. Geschwindigkeit (dB): 44
Geräusch (LwA) Max. Geschwindigkeit (dB): 60
Geräusch (LwA) Boost-Geschwindigkeit (dB): 0
Ø Auslass (mm): 150

FARBEN

40460440 Edelstahl