HLC 840

Kompakt-Backofen mit HydroClean® PRO-Reinigungssystem und Heißluft

HydroClean | 44 L | Teleskopauszüge Plus | Heißluft

REFERENZ

REF: 41531020 EAN: 8421152148457

PRODUKTDETAILS

Backofenvolumen 44 Liter
9 Beheizungsarten inkl. Heißluft
Abklappbarer Großflächengrill
Grillleistung 2.500 W
Vollglasinnentür, aushängbar
3-Scheiben-Verglasung
Einschubleisten verchromt, 3 Ebenen
1 x Teilauszug
Gerätekühlung mit Querstromlüfter
HydroClean® PRO-Reinigungsfunktion
CrystalClean Email
Touch Control Panel mit LED Display
Flache verchromte Drehknebel
Kindersicherung
1 Fettpfanne
1 Grillrost

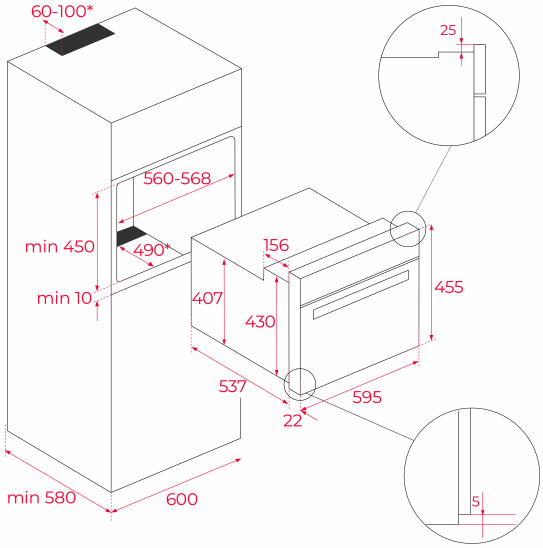

MASSE

Höhe (mm): 455
Breite (mm): 595
Tiefe (mm): 537+22
Länge (mm):
Gewicht (kg): 25

TECHNISCHE DATEN

Energieeffizienzklasse: A+
Leistungsrate (V): 220-240
Frequenz (Hz): 50/60
Maximale Nominalleistung (W): 3015

FARBEN

41531020 Schwarzes Glas