HSC 644 S

Kompakt-Dampfgarer mit 5 Temperaturen

48 L

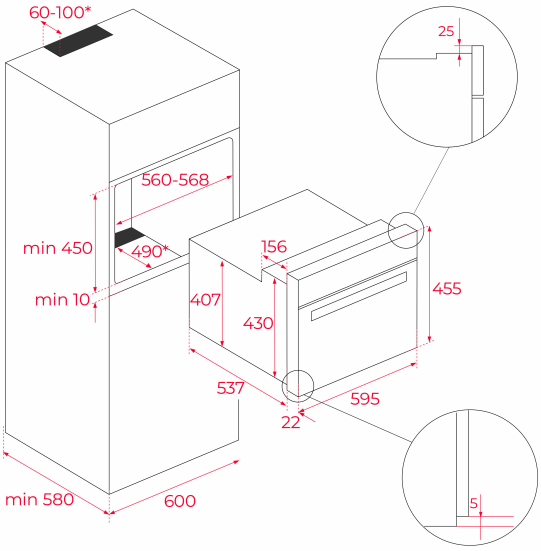

REFERENZ

REF: 41591750 EAN: 8421152145432

PRODUKTDETAILS

Externer Dampferzeuger
Garrauminhalt 48 Liter
Elektronische Dampftemperaturregelung
40-60-80-90-100° C
Regenerieren & Sterilisieren
Vollglasinnentür
Wassertank 1 Liter
3-Scheiben-Verglasung
Einschubleisten verchromt, 3 Ebenen
Gerätekühlung mit Querstromlüfter
Finger-print-proof
(Oberflächenschutz gegen Fingerabdrücke)
Touch Control Panel mit LED-Display
Flache verchromte Drehknebel
Türkontaktschalter
Kindersicherung
1 Garblech gelocht
1 Fettpfanne
1 Grillrost

MASSE

Höhe (mm): 455
Breite (mm): 595
Tiefe (mm): 559
Länge (mm):
Gewicht (kg): 26,5

TECHNISCHE DATEN

Energieeffizienzklasse: -
Leistungsrate (V): 220-240
Frequenz (Hz): 50/60
Maximale Nominalleistung (W): 2300

FARBEN

41591750 Edelstahl