HLC 844 C

Kompakt-Backofen mit HydroClean® ECO-Reinigungssystem und Mikrowellenfunktion

HydroClean | 40 L | Auftauautomatik nach Zeit | Auftauautomatik nach Gewicht | Heißluft

REFERENZ

REF: 40587602 EAN: 8421152145463

PRODUKTDETAILS

Backofenvolumen 40 Liter
11 Beheizungsarten inkl. Heißluft
Großflächengrill
Grillleistung 2.500 W
5 Mikrowellenleistungsstufen
Mikrowellenleistung 1.000 W
3-Scheiben-Verglasung
Einschubleisten verchromt, 5 Ebenen
Auftauautomatik nach Gewicht und Zeit
Gerätekühlung mit Querstromlüfter
HydroClean® ECO-Reinigungsfunktion
CrystalClean Email
Touch Control Panel mit LED Display
Flache verchromte Drehknebel
Kindersicherung (Uhr)
1 Glasfettpfanne
1 Grillrost

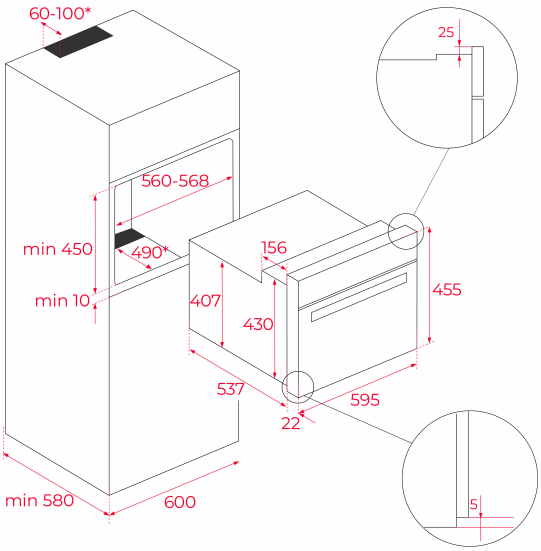

MASSE

Höhe (mm): 455
Breite (mm): 595
Tiefe (mm): 559
Länge (mm):
Gewicht (kg): 30,0

TECHNISCHE DATEN

Energieeffizienzklasse: -
Leistungsrate (V): 220-240
Frequenz (Hz): 50
Maximale Nominalleistung (W): 3400

FARBEN

40587602 Schwarzes Glas