HSB 625 E

Einbau-Herd mit HydroClean® PRO-Reinigungssystem und Umluft

HydroClean 70 L

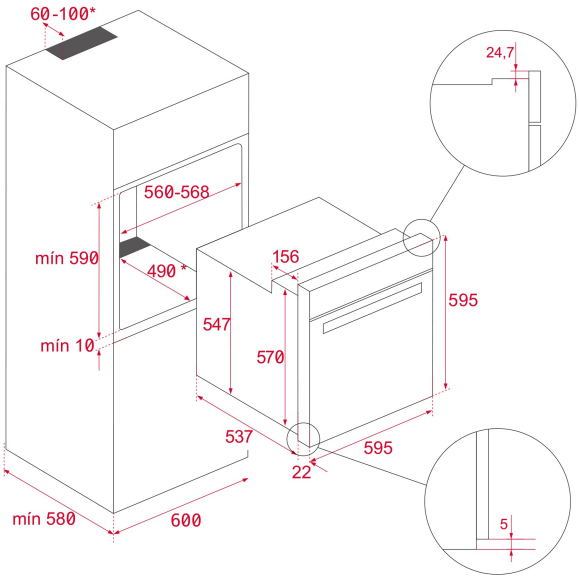

REFERENZ

REF: 41560240 EAN: 8421152154458

PRODUKTDETAILS

Energiegeregelte Steuerung über das herdgebundene Kochfeld
Backofenvolumen 70 Liter
8 Beheizungsarten inkl. Umluft
Großflächengrill
Vollglasinnentür, aushängbar
2-Scheiben-Verglasung
Einschubleisten verchromt, 5 Ebenen
Gerätekühlung mit Querstromlüfter
HydroClean® ECO-Reinigungsfunktion
CrystalClean Email
Flache verchromte Drehknebel
1 Fettpfanne
1 Backblech
1 Grillrost

MASSE

Höhe (mm): 595
Breite (mm): 595
Tiefe (mm): 537+22
Länge (mm):
Gewicht (kg): 27

TECHNISCHE DATEN

Energieeffizienzklasse: A+
Leistungsrate (V): 230
Frequenz (Hz): 50/60
Maximale Nominalleistung (W): 2615

FARBEN

41560240 Edelstahl