MAESTRO **AUK 983**

Küchen Armatur mit herausziehbarem Auslauf, Unterfenstermontage

Anti-Scale Aerator

Pull Out Shower

SwivelSpout

Resistance

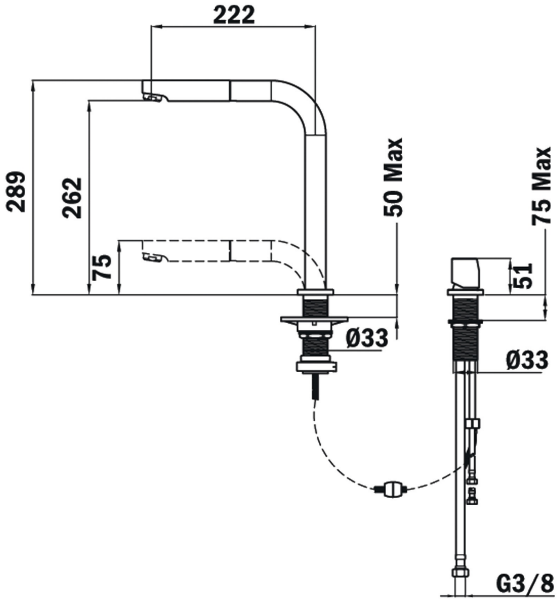

REFERENZ

REF: 509830200 EAN: 8421152112731

PRODUKTDETAILS

Einhand-Küchenarmatur für die Unterfenstermontage
Schwenkbarer Auslauf
Auszugbrause
2 Höhen, versenkt 65 mm und ausgefahren 260 mm
2 Hahnlöcher notwendig
Anti-Kalk-Strahlregler
Präzise Temperaturregelung
3/8" flexible Anschlussschläuche

MASSE

Höhe (mm): 289
Breite (mm):
Tiefe (mm):
Länge (mm):
Gewicht (kg): 2,5

FARBEN

509830200 Chrome