HLB 840

Einbau-Backofen mit HydroClean® PRO-Reinigungssystem und Heißluft

HydroClean | 70 L | Teleskopauszüge Plus | Heißluft

REFERENZ

REF: 41560070 EAN: 8421152148587

PRODUKTDETAILS

Backofenvolumen 70 Liter
8 Beheizungsarten inkl. Heißluft
Großflächengrill
Vollglasinnentür, aushängbar
2-Scheiben-Verglasung
SoftClose Tür
Einschubleisten verchromt, 5 Ebenen
1x Teilauszug
Gerätekühlung mit Querstromlüfter (2 Geschwindigkeiten)
HydroClean® PRO-Reinigungsfunktion
CrystalClean Email
Touch Control Panel mit LED Display
Flache verchromte Drehknebel
Türkontaktschalter
Kindersicherung
1 Fettpfanne
1 Grillrost

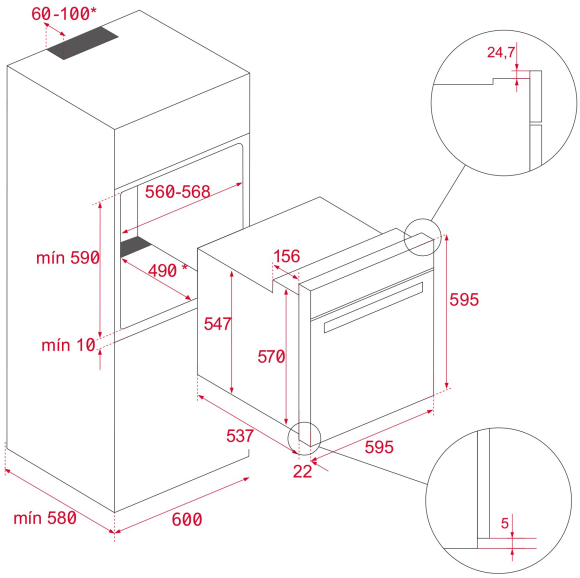

MASSE

Höhe (mm): 595
Breite (mm): 595
Tiefe (mm): 537+22
Länge (mm):
Gewicht (kg): 28

TECHNISCHE DATEN

Energieeffizienzklasse: A+
Leistungsrate (V): 220-240
Frequenz (Hz): 50/60
Maximale Nominalleistung (W): 3215

FARBEN

41560070 Schwarzes Glas