HLC 847 C

Kompakt-Backofen mit HydroClean® PRO-Reinigungssystem und Mikrowellenfunktion

HydroClean | SoftClose | 40 L | Auftauautomatik nach Zeit | Auftauautomatik nach Gewicht

Heißluft

REFERENZ

REF: 40587601 EAN: 8421152145456

PRODUKTDETAILS

Backofenvolumen 40 Liter
16 Beheizungsarten inkl. Heißluft
Persönlicher Kochassistent:
20 vorprogrammierte Rezepte
5 Mikrowellenleistungsstufen
Mikrowellenleistung 1.000 W
Grillleistung 2.500 W
Schnellstartfunktion + 30 Sekunden
Niedrigtemperaturgaren
Auftauautomatik nach Gewicht und Zeit
3-Scheiben-Verglasung
SoftClose Tür
Einschubleisten verchromt, 3 Ebenen
Gerätekühlung
HydroClean® PRO-Reinigungsfunktion
CrystalClean Email
4” TFT-Farb Display mit Touch Control
LED-beleuchtete, flache verchromte Drehknebel
Türkontaktschalter
Kindersicherung
1 Glasfettpfanne
1 Grillrost

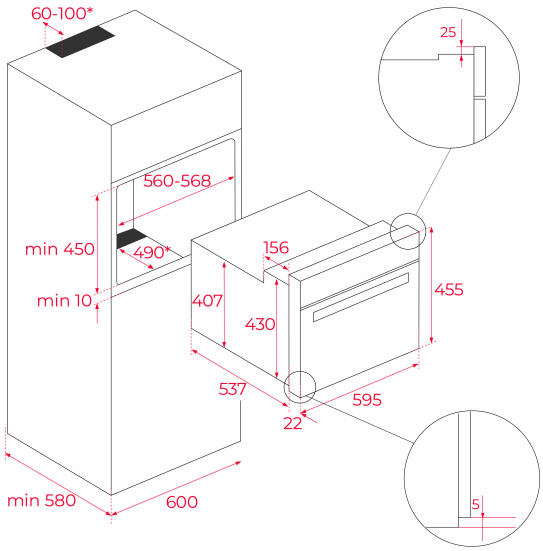

MASSE

Höhe (mm): 455
Breite (mm): 595
Tiefe (mm): 559
Länge (mm):
Gewicht (kg): 31,5

TECHNISCHE DATEN

Energieeffizienzklasse: -
Leistungsrate (V): 220-240
Frequenz (Hz): 50
Maximale Nominalleistung (W): 3400

FARBEN

40587601 Schwarzes Glas