HLC 847 SC

Kompakt-Backofen mit HydroClean® PRO-Reinigungssystem und Dampfgarfunktion

MeatProbe HydroClean SoftClose 44 L Heißluft

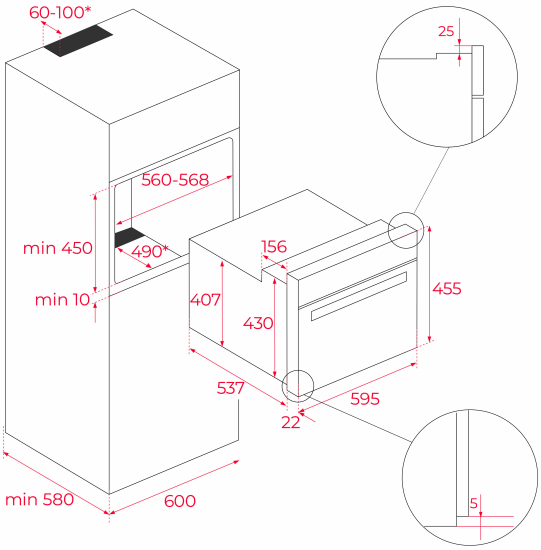

REFERENZ

REF: 40589020 EAN: 8421152145418

PRODUKTDETAILS

Externer Dampferzeuger
Garrauminhalt 44 Liter
15 Beheizungsarten inkl. Heißluft
Persönlicher Kochassistent:
20 vorprogrammierte Rezepte
Elektronische Dampftemperaturregelung: 30 – 100° C in 5°C Schritten
Bratenthermometer
Niedrigtemperaturgaren
Regenerieren & Sterilisieren
Wassertank 0,8 Liter
3-Scheiben-Verglasung
SoftClose Tür
Einschubleisten verchromt, 3 Ebenen
Gerätekühlung mit Querstromlüfter
HydroClean® PRO-Reinigungsfunktion
4” TFT-Farbdisplay mit Touch Control
LED-beleuchtete, flache verchromte Drehknebel
Türkontaktschalter
Kindersicherung
1 Garblech gelocht
1 Fettpfanne, 1 Grillrost

MASSE

Höhe (mm): 455
Breite (mm): 595
Tiefe (mm): 559
Länge (mm):
Gewicht (kg): 28

TECHNISCHE DATEN

Energieeffizienzklasse: A+
Leistungsrate (V): 220-240
Frequenz (Hz): 50/60
Maximale Nominalleistung (W): 3000

FARBEN

40589020 Schwarzes Glas