IR 8400
80cm Induktionskochfeld mit 4 Kochzonen

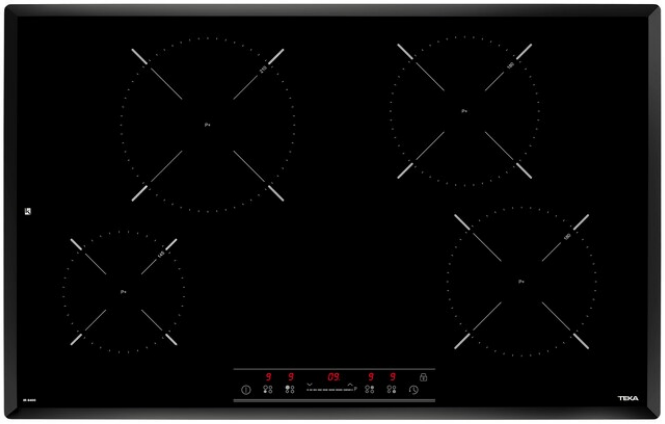

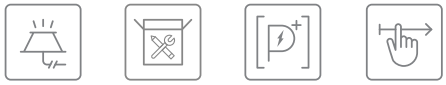

Auto lock | Einfache Installation | Power + Stufe | Slider

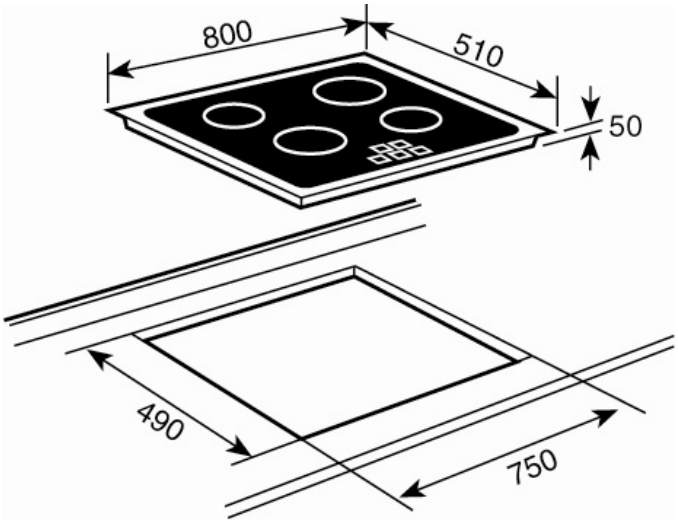

REFERENZ

REF: 10210187 EAN: 8421152149775

PRODUKTDETAILS

Induktions-Kochfeld 80 cm
Facettenschliff
Sensorbedienung „Touch Control Slider“
individueller Timer für jede Kochzone
Power+ Stufe für jede Kochzone
Topferkennung
Kochfeldoptimierung (PowerManagement)Warmhaltestufe
Kindersicherung
Restwärmeanzeige
4 Kochzonen:
VL Induktions-Kochzone
ø 145 mm
HL Induktions-Kochzone
ø 210 mm
VR Induktions-Kochzone
ø 180 mm
HR Induktions-Kochzone
ø 180 mm

MASSE

Höhe (mm): 50
Breite (mm): 800
Tiefe (mm): 510
Länge (mm):
Gewicht (kg): 12,36

TECHNISCHE DATEN

Leistungsrate (V): 220-240
Frequenz (Hz): 50/60
Maximale Nominalleistung (W): -

FARBEN

10210187 Schwarzes Glas

ENERGIEEFFIZIENZ

Power consumption in standby mode (W): -
Time to reach standby mode (min): -