Model E
Edelstahl-Einbauspüle mit einem Becken

Lebenslange Garantie

Hygiene

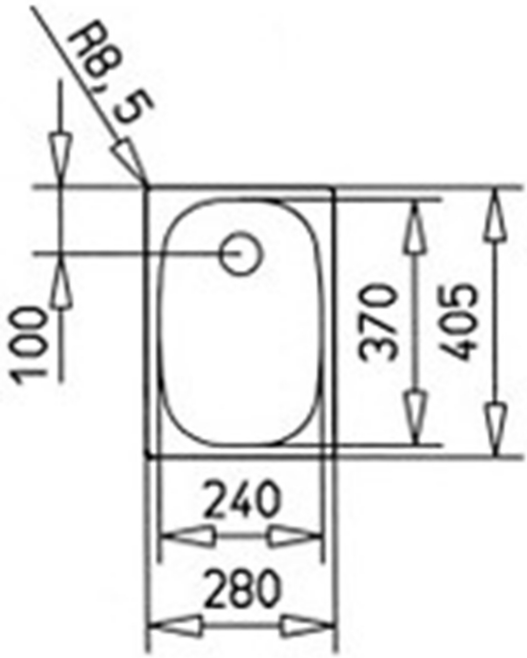

REFERENZ

REF: 10132001 EAN: 8421152113738

PRODUKTDETAILS

Edelstahl-Einbauspüle
1 Spülbecken
1½" Ablaufgarnitur
Beckengröße LxBxT ca. 240x370x150 mm
Materialstärke 0,5mm
passend für Unterschränke ab 30 cm

MASSE

Höhe (mm):
Breite (mm): 405
Tiefe (mm): 150
Länge (mm): 280
Gewicht (kg): 1,08

FARBEN

10132001 Edelstahl