TT 6410 E

60cm herdgebundenes Kochfeld mit Metallic-Rahmen

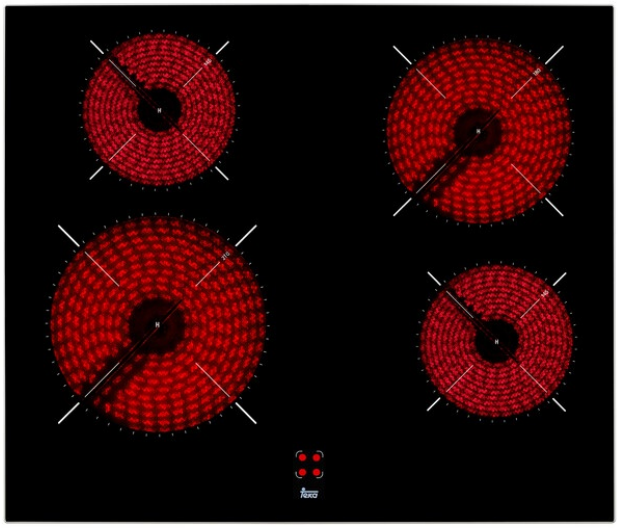

Auto lock

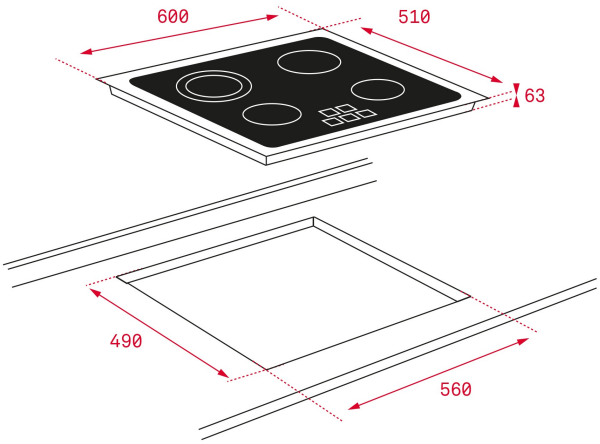

REFERENZ

REF: 40239061 EAN: 8421152155394

PRODUKTDETAILS

Glaskeramik-Kochfeld 60 cm
eleganter Metallrahmen
Mit allen Teka Einbauherden kombinierbar
Kochfeldsteuerung erfolgt über die Drehregler des Einbauherdes
Restwärmeanzeige
4 Kochzonen:
VL HiLight-Kochzone
ø 210 mm
HL HiLight-Kochzone
ø 145 mm
VR HiLight-Kochzone
ø 145 mm
HR HiLight-Kochzone
ø 180 mm

MASSE

Höhe (mm): 115
Breite (mm): 600
Tiefe (mm): 510
Länge (mm):
Gewicht (kg): 6,9

TECHNISCHE DATEN

Leistungsrate (V): 230
Frequenz (Hz): 50/60
Maximale Nominalleistung (W): -

FARBEN

40239061 Schwarzes Glas

ENERGIEEFFIZIENZ

Power consumption in standby mode (W): -
Time to reach standby mode (min): -