Stone 60 L-TG 1B 1D AUTO

Tegranite-Einbauspüle mit einem Becken, Hilfsbecken und Abtropffläche

Colour Intensity | 200mm | EasyClean | FoodSafe | ScratchProof

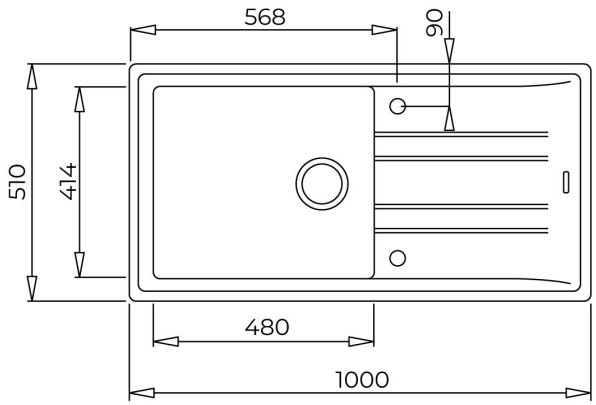

REFERENZ

REF: 115330008 EAN: 8434778006162

PRODUKTDETAILS

Tegranite+ Einbauspüle
1 Spülbecken und Abtropffläche,reversibel
Hohe Widerstandsfähigkeit gegen Stöße,hohe Temperaturen und Temperaturschocks
Ausgezeichnete UV-Beständigkeit gegen Verfärbung
Bakterienfreie Oberfläche,sehr leicht zu reinigen
80% Quarz und Harze
3½" Excenter-Ablaufgarnitur mit Überlauf und Siphon
Beckengröße LxBxT ca. 480x414x200 mm
passend für Unterschränke ab 60 cm
Hahnlöcher vorgefräst

MASSE

Höhe (mm):
Breite (mm): 510
Tiefe (mm): 200
Länge (mm): 1000
Gewicht (kg): 13,5

FARBEN

115330008 Kohlenstoff

115330007 Aluminiumgrau