GLASFRONT SCHUBLADE

Glasfront Stone Grey für Einbauschubladen

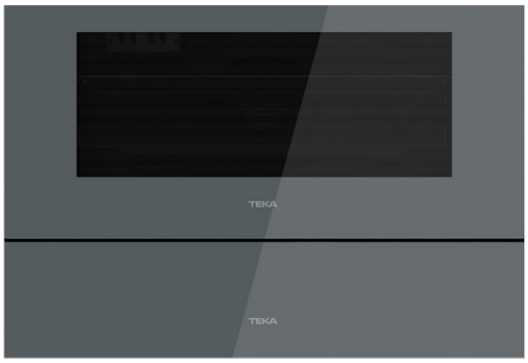

REFERENZ

REF: 111890004 EAN: 8434778008500

PRODUKTDETAILS

Glasfront Stone Grey für Einbauschubladen

MASSE

Höhe (mm): 140
Breite (mm): 595
Tiefe (mm): 4
Länge (mm):
Gewicht (kg): 1.4

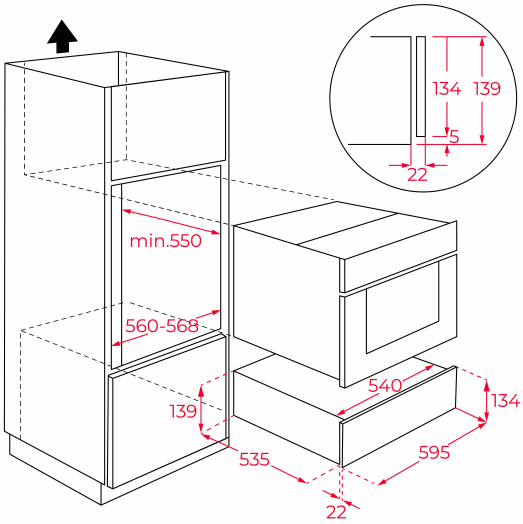

TECHNISCHE DATEN

Energieeffizienzklasse: -
Leistungsrate (V): -
Frequenz (Hz): -
Maximale Nominalleistung (W): -

FARBEN

111890004	Stone Grey Glass
111890002	Mattschwarz
111890002	Schwarzes Glas