DLH 1185 T

Wandhaube mit Touchcontrol und EcoPower Motor, 110cm

LED Abschaltverzögerung PERFECTA-4

REFERENZ

REF: 40437110 EAN: 8421152145678

PRODUKTDETAILS

Ultraflache Dunstabzugshaube 110cm
Wandmontage
EcoPower Motor
Teleskopkamin
Glasblende aus Sicherheitsglas
Absaugleistung min. 306 m³/h - max. 740 m³/h Abluftbetrieb
Umluftbetrieb möglich
1 x LED-Leiste
3-stufige Leistungsregelung
Intensivstufe
3 x Edelstahl-Fettfilter
Edelstahl-Fettfilter
Filtersättigungsanzeige
Abschaltverzögerung
Elektronische Touch-Control-Bedienung
mit weißem Display

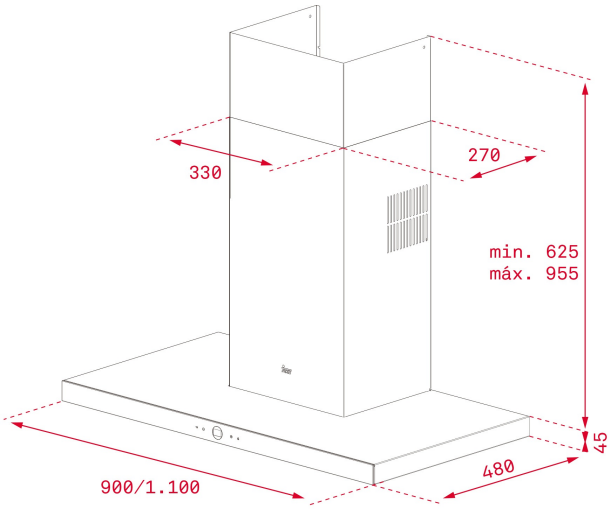

MASSE

Höhe (mm): 670-1000
Breite (mm): 1100
Tiefe (mm): 480
Länge (mm):
Gewicht (kg): 16,64

TECHNISCHE DATEN

Energieeffizienzklasse: A
Geräusch (LwA) Min. Geschwindigkeit (dB): 54,3
Geräusch (LwA) Max. Geschwindigkeit (dB): 67,8
Geräusch (LwA) Boost-Geschwindigkeit (dB): 71,8
Ø Auslass (mm): 150

FARBEN