EASY **Texina 45 E-TG 1½B 1D AUTO**

Tegranite-Eck-Einbauspüle mit einem Becken, Restebecken und eine Abtropffläche

REFERENZ

REF: 40143454 EAN: 8421152131480

PRODUKTDETAILS

Tegranite+ Einbau-Eckspüle
1 Spülbecken,Restebecken und Abtropffläche
Hohe Widerstandsfähigkeit gegen Stöße,hohe Temperaturen und Temperaturschocks
Ausgezeichnete UV-Beständigkeit gegen Verfärbung
Bakterienfreie Oberfläche,sehr leicht zu reinigen
80% Quarz und Harze
3½" Excenter-Ablaufgarnitur mit Überlauf
Beckengröße LxBxT ca. 340x418x163 mm
passend für Unterschränke ab 45 cm
Hahnlöcher vorgefräst

Colour Intensity | EasyClean | FoodSafe | ScratchProof

MASSE

Höhe (mm):
Breite (mm): 500
Tiefe (mm): 163
Länge (mm): 800
Gewicht (kg): 10,50

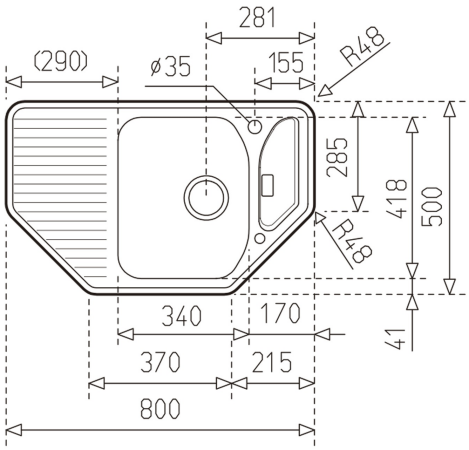

FARBEN

40143454 Kohlenstoff