HCB 6545

Einbau-Backofen mit HydroClean® PRO-Reinigungssystem und Heißluft

HydroClean | 70 L | Teleskopauszüge Plus | Heißluft

REFERENZ

REF: 111020020 EAN: 8434778011135

PRODUKTDETAILS

Backofenvolumen 70 Liter
9 Beheizungsarten inkl. Heißluft
Großflächengrill
Vollglasinnentür, aushängbar
2-Scheiben-Verglasung
Einschubleisten verchromt, 5 Ebenen
1x Teilauszug
Gerätekühlung
HydroClean® PRO-Reinigungsfunktion
CrystalClean Email
Bedienkomfort
Touch Control Panel mit LED Display
Versenkknebel
Kindersicherung
1 Fettpfanne
1 Grillrost

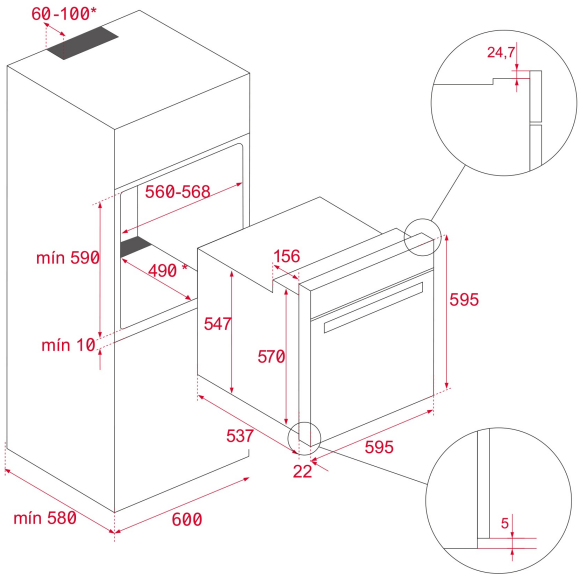

MASSE

Höhe (mm): 595
Breite (mm): 595
Tiefe (mm): 537+22
Länge (mm):
Gewicht (kg): 27

TECHNISCHE DATEN

Energieeffizienzklasse: A+
Leistungsrate (V): 220-240
Frequenz (Hz): 50/60
Maximale Nominalleistung (W): 3215

FARBEN

111020020 Edelstahl