SteakMaster
Einbau-Backofen mit Pyrolyse-Selbstreinigungssystem und SteakMaster-Funktion

HydroClean | SoftClose | Teleskopauszüge Plus | Pyrolyse | Heißluft

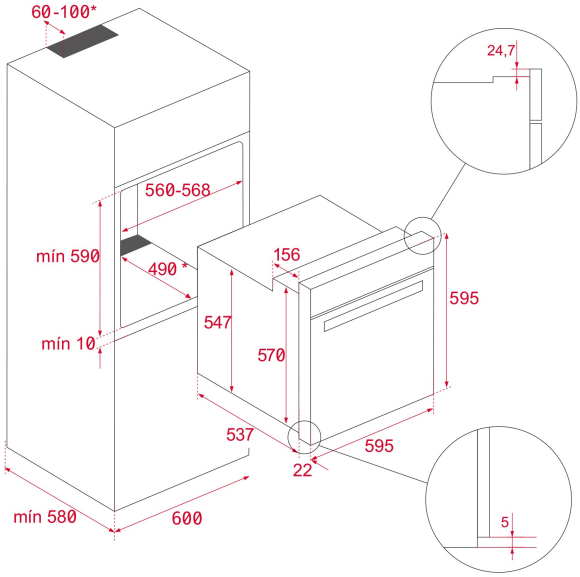

REFERENZ

REF: 111000036 EAN: 8434778012576

PRODUKTDETAILS

Urban Colours Edition
Backofenvolumen 63 Liter
STEAKMASTER-Funktion mit einem Spezial-Grill bis zu 700°C, Autoprogrammen und exklusivem gusseisernen Grillrost
12 Beheizungsarten inkl. Heißluft
Persönlicher Kochassistent:
20 vorprogrammierte Rezepte
Großflächengrill
Niedrigtemperaturgaren
Vollglasinnentür, aushängbar
4-Scheiben-Verglasung
SoftClose Tür
Einschubleisten verchromt, 5 Ebenen
1x Vollauszug, 1x Teilauszug
Gerätekühlung mit Querstromlüfter (2 Geschwindigkeiten)
Pyrolyse Reinigungssystem (3 Stufen)
HydroClean® PRO-Reinigungsfunktion
CrystalClean Email
4” TFT-Farbdisplay mit Touch Control
LED-beleuchtete, flache verchromte Drehknebel
Türkontaktschalter
Kindersicherung
1 Fettpfanne
21 cm Profi-Küchenmesser
Grillhandschuh

MASSE

Höhe (mm): 595
Breite (mm): 595
Tiefe (mm): 537+22
Länge (mm):
Gewicht (kg): 45,8

TECHNISCHE DATEN

Energieeffizienzklasse: A
Leistungsrate (V): 220-240
Frequenz (Hz): 50/60
Maximale Nominalleistung (W): 3518

FARBEN

111000036 Schwarzes Glas

111000026 Schwarzes Glas