TOTAL **TFI3 130 D EU**

Integrierter Unterbau-Kühlschrank mit Gefrierfach, 82-87cm

LED | Inverter Motor | Easy 90

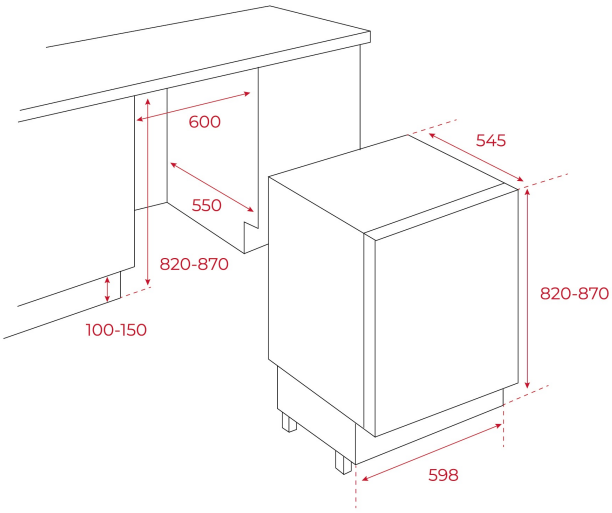

REFERENZ

REF: 113470000 EAN: 8434778014075

PRODUKTDETAILS

Integrierter Unterbau-Kühlschrank, 82cm
Festtürtechnik
Türanschlag wechselbar
Automatische Abtauung
2 Glasablageplatten, höhenverstellbar (Sicherheitsglas)
1 Obst-/Gemüsefach
1 Flaschen-/Dosenfach, transparent
1 Mehrzweckbehälter, transparent
1 Eierbehälter, herausnehmbar
Brutto-Inhalt: 125 Liter
Nutzinhalt (Kühlteil): 92 Liter
Nutzinhalt (Gefrierteil): 15 Liter

MASSE

Höhe (mm): 818
Breite (mm): 595
Tiefe (mm): 545
Länge (mm):
Gewicht (kg): 31,5

TECHNISCHE DATEN

Energieeffizienzklasse (EU 2019/2016) : G
Klimaklasse: SN/T
Energieverbrauch (Kw/Tag): 0,378
Jährlicher Verbrauch (kWh/Jahr): 138
Gefriersystem: 2
Geräuschpegel (dBA): 37
Leistungsrate (V): 230
Frequenz (Hz): 50

FARBEN

113470000 Weiß