TKI3 130 EU
Einbau-Kühlschrank mit Gefrierfach, 88cm

Fresh Box | LED | Inverter Motor | Easy 90

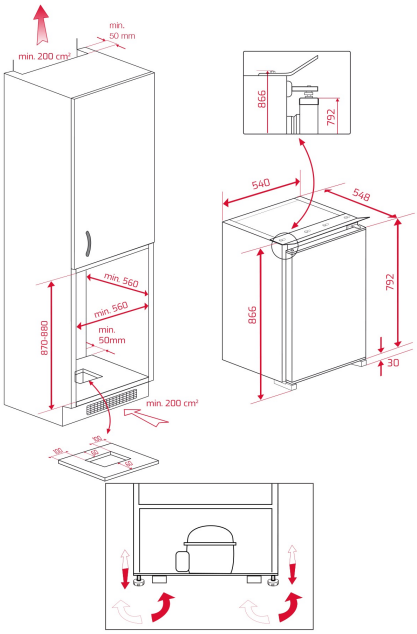

REFERENZ

REF: 113470004 EAN: 8434778014242

PRODUKTDETAILS

Einbau-Kühlschrank mit Gefrierfach, 88cm
Schlepptürtechnik
Türanschlag wechselbar
Automatische Abtauung im Kühlteil
2 Glasablageplatten, höhenverstellbar (Sicherheitsglas)
1 Gemüseschublade
1 Flaschen-/Dosenfach, transparent
1 Mehrzweckbehälter, transparent
1 Eierbehälter, herausnehmbar
Brutto-Inhalt: 120 Liter
Nutzinhalt (Kühlteil): 97 Liter
Nutzinhalt (Gefrierfach): 13 Liter

MASSE

Höhe (mm): 866
Breite (mm): 545
Tiefe (mm): 545
Länge (mm):
Gewicht (kg): 31,5

TECHNISCHE DATEN

Energieeffizienzklasse (EU 2019/2016) : A++
Klimaklasse: SN/ST
Energieverbrauch (Kw/Tag): 0,397
Jährlicher Verbrauch (kWh/Jahr): 141,07
Gefriersystem: 2
Geräuschpegel (dBA): 35
Leistungsrate (V): 230
Frequenz (Hz): 50

FARBEN