CNL 6415 PLUS

Flachpaneelhaube mit EcoPower Motor und 6 Leistungsstufen, 60 cm

LED

LED Abschaltverzögerung

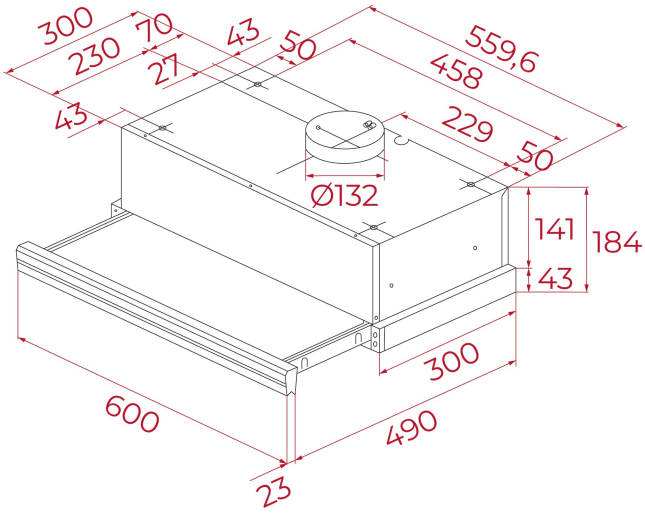

REFERENZ

REF: 40436820 EAN: 8421152146200

PRODUKTDETAILS

Flachpaneelhaube
Befestigung in einem 60cm Oberschrank
EcoPOwer Motor
Ausziehbares Flachpaneel
Absaugleistung min. 141 m³/h - max. 385 m³/h Abluftbetrieb
Umluftbetrieb möglich
LED-Leiste
6-stufige Leistungsregelung
Intensivstufe
2 x Aluminium-Fettfilter
Bedienleiste mit Drucktasten
automatisches Ein- und Ausschalten des Lichts beim Ausziehen des Flachpaneels
Finger-print-proof Panel (Oberflächenschutz gegen Fingerabdrücke)
Griffleiste inklusive (abnehmbar)

MASSE

Höhe (mm): 184
Breite (mm): 600
Tiefe (mm): 300/490
Länge (mm):
Gewicht (kg): 7,26

TECHNISCHE DATEN

Energieeffizienzklasse: A
Geräusch (LwA) Min. Geschwindigkeit (dB): 51,6
Geräusch (LwA) Max. Geschwindigkeit (dB): 63,9
Geräusch (LwA) Boost-Geschwindigkeit (dB): 69
Ø Auslass (mm): 120

FARBEN

40436820 Edelstahl