DSH 685
Wandhaube mit Drucktasten, 60cm

LED Abschaltverzögerung

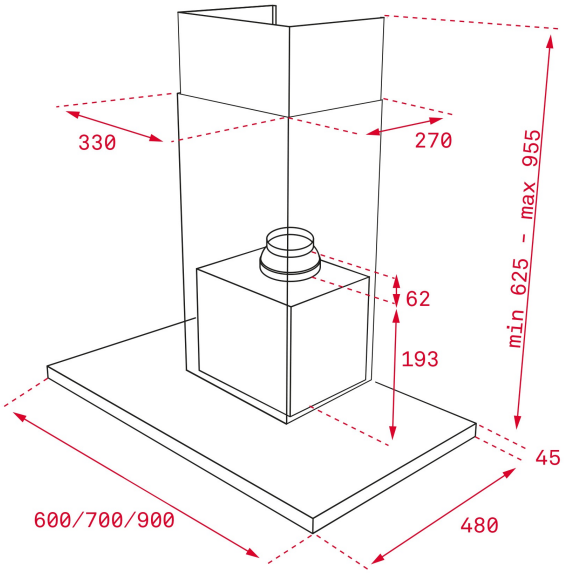

REFERENZ

REF: 40484200 EAN: 8421152157336

PRODUKTDETAILS

Wand-Dunsthaube 90
Wandmontage
DT Motor
Teleskopkamin
Absaugleistung min. 315 m³/h - max. 807 m³/h Abluftbetrieb
Umluftbetrieb möglich
1 x LED-Leiste
3-stufige Leistungsregelung
Intensivstufe
2 x Edelstahl-Fettfilter
Abschaltverzögerung
Elektronische, hinterleuchtete Drucktasten-Bedienung mit weißem Display
Digitale Anzeige der Leistungsstufen

MASSE

Höhe (mm): 670-1000
Breite (mm): 600
Tiefe (mm): 480
Länge (mm):
Gewicht (kg): 13,37

TECHNISCHE DATEN

Energieeffizienzklasse: A
Geräusch (LwA) Min. Geschwindigkeit (dB): 54
Geräusch (LwA) Max. Geschwindigkeit (dB): 67,8
Geräusch (LwA) Boost-Geschwindigkeit (dB): 72
Ø Auslass (mm): 150

FARBEN

40484200 Edelstahl