DPL 1185 Isla
Inselhaube mit EcoPower Motor, 110 cm

LED Randabsaugung Abschaltverzögerung

REFERENZ

REF: 40483173 EAN: 8421152145784

PRODUKTDETAILS

Insel-Dunsthaube 110 cm
freihängende Deckenmontage
Randabsaugung
EcoPower Motor
Teleskopkamin
DT Motor
Absaugleistung min. 331 m³/h - max. 782 m³/h
Abluftbetrieb
Umluftbetrieb möglich (siehe optionales Zubehör)
4 x LED-Lampen
3-stufige Leistungsregelung
Intensivstufe
3 x Aluminium-Fettfilter
Filtersättigungsanzeige
Abschaltverzögerung
Touch Control mit weißem Display

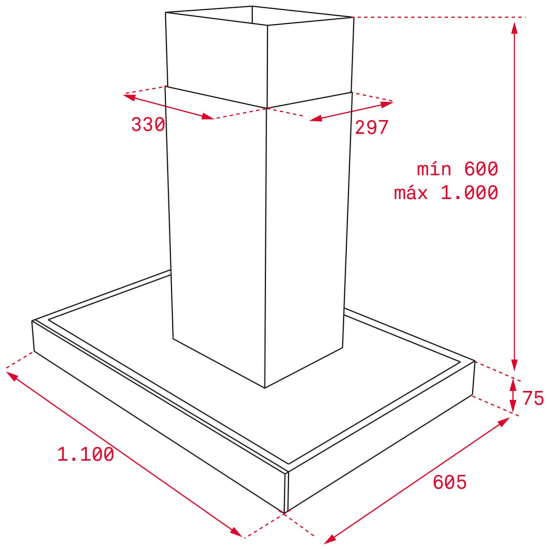

MASSE

Höhe (mm): 817 - 1117
Breite (mm): 1100
Tiefe (mm): 605
Länge (mm):
Gewicht (kg): 21,25

TECHNISCHE DATEN

Energieeffizienzklasse: 0
Geräusch (LwA) Min. Geschwindigkeit (dB): 0
Geräusch (LwA) Max. Geschwindigkeit (dB): 0
Geräusch (LwA) Boost-Geschwindigkeit (dB): 0
Ø Auslass (mm): 150

FARBEN

40483173 Edelstahl

40483172 Edelstahl