FlexLinea RS15 71.40
Edelstahl-Einbauspüle mit 3-in-1 Flexinstallationssystem

REFERENZ

REF: 115000011 EAN: 8434778004373

PRODUKTDETAILS

Edelstahlspüle
1 Spülbecken
3in1 Flexinstallation für Unterbau,aufliegenden oder flächenbündigen Einbau R15 Radius für leichte Reinigung
3½" Ablaufgarnitur mit Siphon
Eckige SQ-Design-Ablauf-Abdeckung SilentSmart,50% Reduzierung der Wassereinlassgeräusche
Beckengröße LxBxT ca. 700x400x200mm
Materialstärke 1mm
passend für Unterschränke ab 80 cm

Lifetime warranty+SilentSmart 200mm Hygiene R15

MASSE

Höhe (mm):
Breite (mm): 440
Tiefe (mm): 200
Länge (mm): 750
Gewicht (kg): 5,26

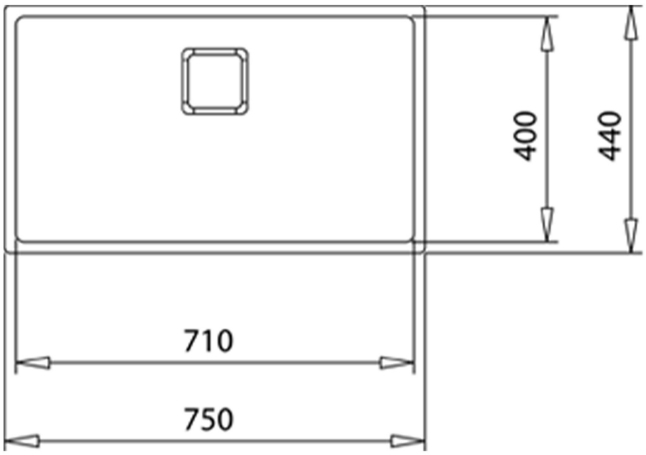

FARBEN

115000011 Edelstahl