Diamond RS15 1B 1D 86 AUTO
Urban Colors Edition Glas-Einbauspüle mit einem Becken und Abtropffläche

Lifetime warranty+SilentSmart | 200mm | Hygiene | R15

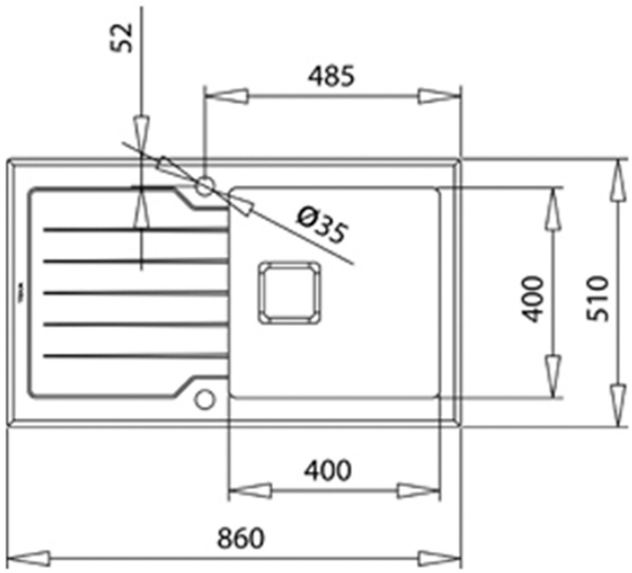

REFERENZ

REF: 115100011 EAN: 8434778004731

PRODUKTDETAILS

Glas-Einbauspüle mit Edelstahlbecken
1 Spülbecken und eine Abtropffläche,reversibel
Sicherheitsglas mit Facettenschliff,hohe Widerstandsfähigkeit gegen Stöße und Temperaturschocks
R15 Radius für leichte Reinigung
3½" Excenter-Ablaufgarnitur mit Siphon
Eckige SQ-Design-Ablauf-Abdeckung SilentSmart,50% Reduzierung der Wassereinlassgeräusche
Beckengröße LxBxT ca. 400x400x200mm
Materialstärke Glas 8mm,Edelstahl 1mm
passend für Unterschränke ab 50 cm
2 Hahnlöcher

MASSE

Höhe (mm):
Breite (mm): 510
Tiefe (mm): 200
Länge (mm): 860
Gewicht (kg): 3,48

FARBEN

115100011 Schwarzes Glas

115100021 Stone Grey Glass