Stone 60 B-TG 1½B 1D AUTO
Tegranite-Einbauspüle mit einem Becken und Abtropffläche

Colour Intensity | 200mm | EasyClean | FoodSafe | ScratchProof

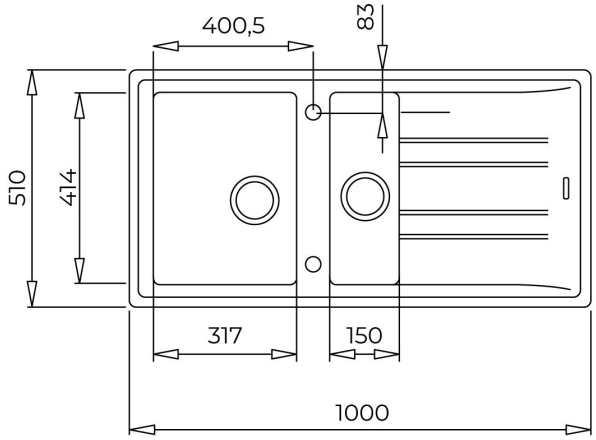

REFERENZ

REF: 115360008 EAN: 8434778005059

PRODUKTDETAILS

Tegranite+ Einbauspüle
1 Spülbecken,1 Hilfsbecken und Abtropffläche,reversibel
Hohe Widerstandsfähigkeit gegen Stöße,hohe Temperaturen und Temperaturschocks
Ausgezeichnete UV-Beständigkeit gegen Verfärbung
Bakterienfreie Oberfläche,sehr leicht zu reinigen
80% Quarz und Harze
3½" Excenter-Ablaufgarnitur mit Überlauf und Siphon
Beckengröße LxBxT ca. 317x414x200 mm und 150x414x140mm
passend für Unterschränke ab 60 cm
Hahnlöcher vorgefräst

MASSE

Höhe (mm):
Breite (mm): 510
Tiefe (mm): 200
Länge (mm): 1000
Gewicht (kg): 15

FARBEN

115360008 Kohlenstoff

115360007 Aluminiumgrau