**ForSquare 34.40 TG AUTO**
Tegranite-Einbauspüle mit einem Becken

## REFERENZ

REF: 115230011 EAN: 8434778007145

## PRODUKTDETAILS

Tegranite+ Einbauspüle
1 Spülbecken
Hohe Widerstandsfähigkeit der Oberfläche gegen Stöße,Temperaturschocks und hohe Temperaturen
Ausgezeichnete UV-Beständigkeit gegen Verfärbung
Bakterienfreie Oberfläche sehr leicht zu reinigen
80% Quarz und Harze
3½" Excenter-Ablaufgarnitur mit Überlauf und Siphon
Beckengröße LxBxT ca. 340x400x200mm passend für Unterschränke ab 45cm Hahnlöcher vorgefräst

Colour Intensity | 200mm | EasyClean | FoodSafe | ScratchProof

## MASSE

**Höhe (mm):**
**Breite (mm):** 500
**Tiefe (mm):** 200
**Länge (mm):** 410
**Gewicht (kg):** 6,7

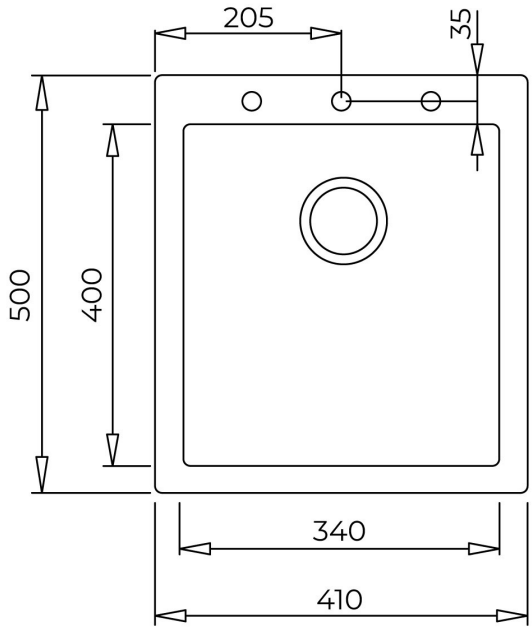


## FARBEN

115230011 Stone Grey
115230010 Schwarz