Zenit RS15 1½B 1D L AUTO
Edelstahl-Einbauspüle mit einem Becken, Hilfsbecken und Abtropffläche

Lifetime warranty+SilentSmart | 200mm | Hygiene | R15

REFERENZ

REF: 115130002 EAN: 8434778004564

PRODUKTDETAILS

PureLine Edelstahl-Einbauspüle
1 Spülbecken,1 Hilfsbecken und Abtropffläche links (Becken rechts)
R15 Radius für leichte Reinigung
3½" Excenter-Ablaufgarnitur mit Überlauf uns Syphon
Eckige SQ-Design-Ablauf-Abdeckung
SilentSmart,50% Reduzierung der Wassereinlaufgeräusche
Beckengröße LxBxT ca. 340x400x200 mm und 180x400x140 mm
Materialstärke 1mm
passend für Unterschränke ab 80 cm
2 Hahnlöcher

MASSE

Höhe (mm):
Breite (mm): 520
Tiefe (mm): 200
Länge (mm): 1000
Gewicht (kg): 7,14

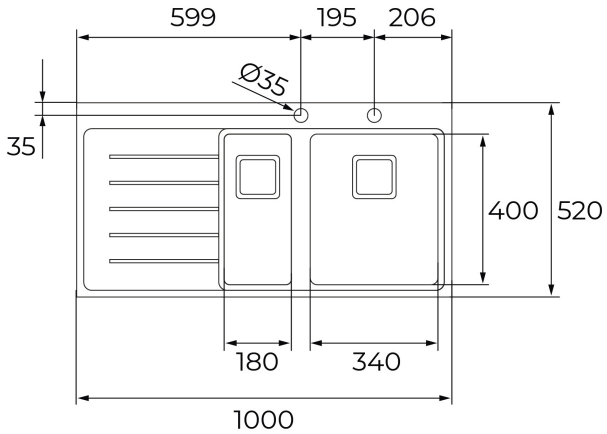

FARBEN

115130002 Edelstahl

115130000 Edelstahl