MAESTRO **Square 34.40 TG**

Tegranite-Unterbauspüle mit einem Becken

REFERENZ

REF: 115230031 EAN: 8434778007480

PRODUKTDETAILS

Tegranite+ Unterbauspüle
1 Spülbecken
Hohe Widerstandsfähigkeit gegen Stöße,hohe Temperaturen und Temperaturschocks
Ausgezeichnete UV-Beständigkeit gegen Verfärbung
Bakterienfreie Oberfläche,sehr leicht zu reinigen
80% Quarz und Harze
3½" Ablaufgarnitur mit Überlauf und Siphon
Beckengröße LxBxT ca. 340x400x200mm
passend für Unterschränke ab 45 cm

Colour Intensity | 200mm | EasyClean | FoodSafe | ScratchProof

MASSE

Höhe (mm):
Breite (mm): 440
Tiefe (mm): 200
Länge (mm): 380
Gewicht (kg): 6,42

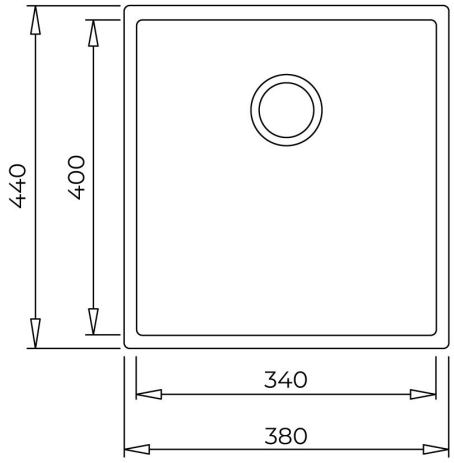

FARBEN

115230031 Stone Grey

115230030 Schwarz