ICC 915 TITANIUM

Küchen Armatur mit schwenkbarem Auslauf

Anti-Scale Aerator | SwivelSpout | Fingerprint Proof | PVD

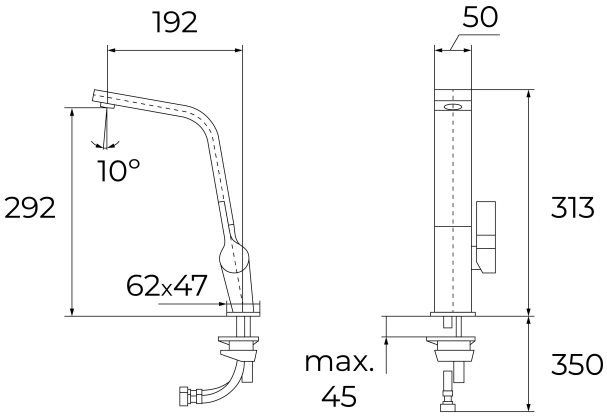

REFERENZ

REF: 116030005 EAN: 8434778002980

PRODUKTDETAILS

Metallic Edition
Einhand-Küchenarmatur
Schwenkbarer Auslauf
Anti-Kalk-Strahlregler
Präzise Temperaturregelung
Kartusche mit Keramikscheiben für hohe Lebensdauer
3/8" flexible Anschlußschläuche

MASSE

Höhe (mm): 313
Breite (mm):
Tiefe (mm):
Länge (mm):
Gewicht (kg): 1,65

FARBEN

116030005	Titanium
116030004	Copper
116030004	Messing
116030004	Chrome