IZC 64010 BK MSS
60cm Induktionskochfeld mit 4 Kochzonen

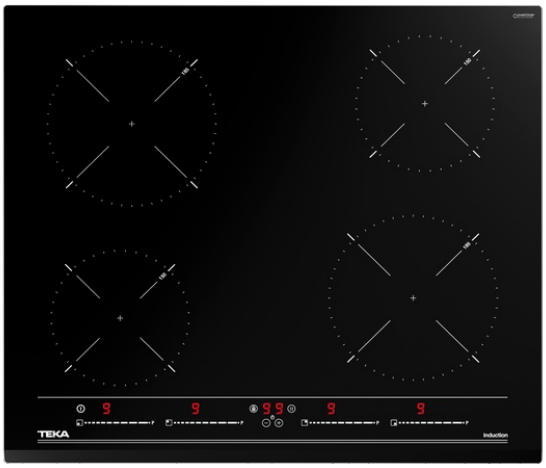

Auto lock

Einfache Installation

MultiSlider

Power Stufe

Power + Stufe

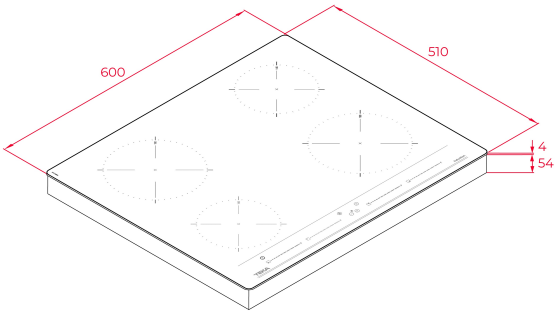

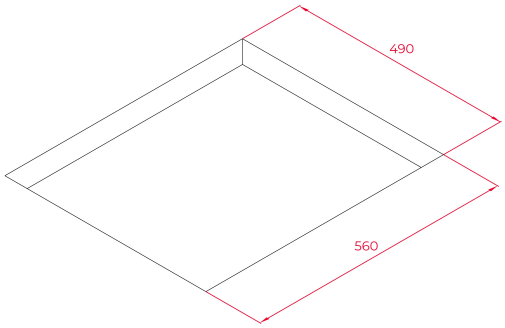

REFERENZ

REF: 112520015 EAN: 8434778012491

PRODUKTDETAILS

Induktions-Kochfeld 60 cm
Frontseite Facettenschliff
Sensorbedienung „MultiSlider“
individueller Timer für jede Kochzone
Power+ Stufe für jede Kochzone
Topferkennung
Stummschaltung
Stop-and-Go-Funktion
Kindersicherung
Restwärmeanzeige
4 Kochzonen:
VL Induktions-Kochzone
ø 150 mm
HL Induktions-Kochzone
ø 185 mm
VR Induktions-Kochzone
ø 185 mm
HR Induktions-Kochzone
ø 150 mm

MASSE

Höhe (mm): 58
Breite (mm): 600
Tiefe (mm): 510
Länge (mm):
Gewicht (kg): 9,59

TECHNISCHE DATEN

Leistungsrate (V): 220-240
Frequenz (Hz): 50/60
Maximale Nominalleistung (W): -

FARBEN

112520015 Schwarzes Glas

ENERGIEEFFIZIENZ

Power consumption in standby mode (W): 0.3
Time to reach standby mode (min): 1