RLF 74920 SS EU
No Frost Side by Side-Kühl-Gefrierkombination mit 2 Türen

Fresh Box | LED | LongLife No Frost | Holiday Funktion

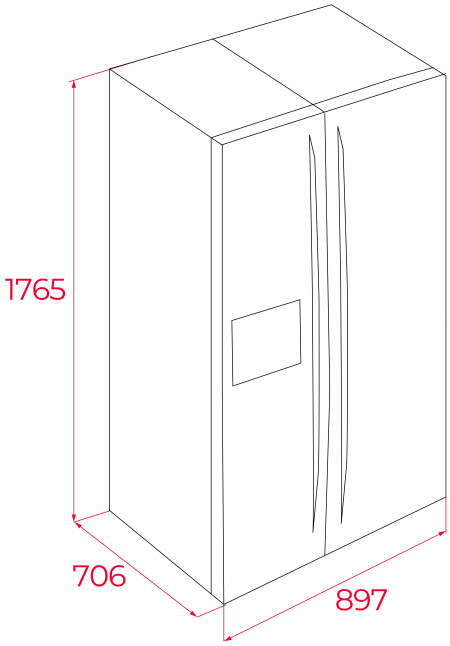

REFERENZ

REF: 113430011 EAN: 8434778003901

PRODUKTDETAILS

Side by Side Kühl-Gefrierkombination mit 2 Türen
Full No Frost
Elektronische Bedienung und Anzeige auf der Tür
Edelstahl mit Anti-Fingerprint Beschichtung
Frischecenter für Wasser, Eiswürfel und Crushed Ice
FreshBox
Eco Funktion
Holiday Funktion
Super Freeze / Super Cool Funktion
LED Innenbeleuchtung
7 Glasablageplatten, höhenverstellbar (Sicherheitsglas)
2 Gefrierschubladen
8 Mehrzweckbehälter, transparent
Brutto-Inhalt: 573 Liter
Nutzinhalt (Kühlteil): 334 Liter
Nutzinhalt (Gefrierraum): 156 Liter

MASSE

Höhe (mm): 1788
Breite (mm): 895
Tiefe (mm): 774
Länge (mm):
Gewicht (kg): 108

TECHNISCHE DATEN

Energieeffizienzklasse (EU 2019/2016) : A++
Klimaklasse: T
Energieverbrauch (Kw/Tag): 0,882
Jährlicher Verbrauch (kWh/Jahr): 322
Gefriersystem: 14
Geräuschpegel (dBA): 41
Leistungsrate (V): 220-240
Frequenz (Hz): 50

FARBEN

113430011 Edelstahl