TKI3 150 EU
Einbau-Kühlschrank, 88cm

Fresh Box | LED | Inverter Motor | Easy 90

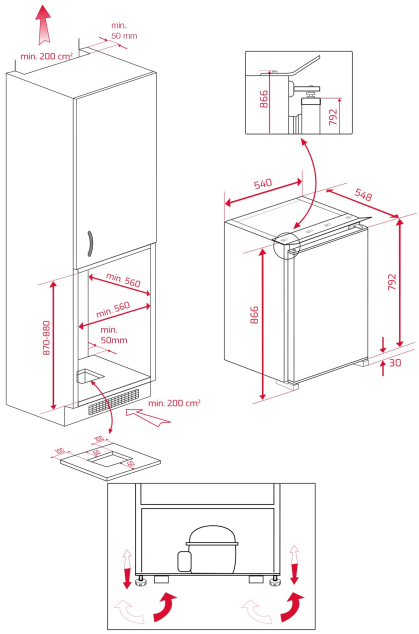

REFERENZ

REF: 113470005 EAN: 8434778014372

PRODUKTDETAILS

Einbau-Kühlschrank, 88cm
Schlepptürtechnik
Türanschlag wechselbar
Automatische Abtauung
3 Glasablageplatten, höhenverstellbar (Sicherheitsglas)
1 Gemüseschublade
1 Flaschen-/Dosenfach, transparent
1 Mehrzweckbehälter, transparent
1 Eierbehälter, herausnehmbar
Brutto-Inhalt: 135 Liter
Nutzinhalt: 126 Liter

MASSE

Höhe (mm): 866
Breite (mm): 545
Tiefe (mm): 545
Länge (mm):
Gewicht (kg): 30,5

TECHNISCHE DATEN

Energieeffizienzklasse (EU 2019/2016) : A++
Klimaklasse: SN/T
Energieverbrauch (Kw/Tag): 0,258
Jährlicher Verbrauch (kWh/Jahr): 94
Gefriersystem: NA
Geräuschpegel (dBA): 35
Leistungsrate (V): 230
Frequenz (Hz): 50

FARBEN