TOTAL **TKI3 150 EU**

Einbau-Kühlschrank, 88cm

Fresh Box LED Inverter Motor Easy 90

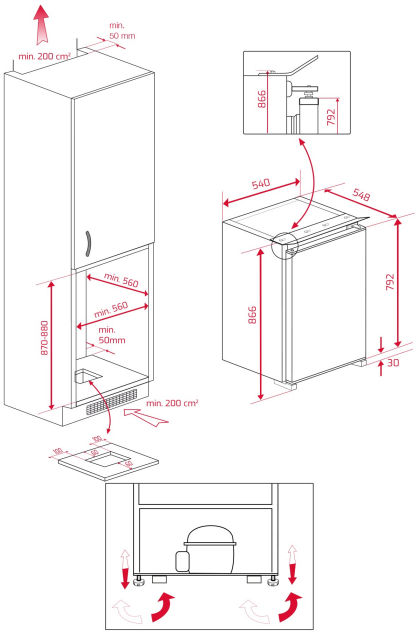


## REFERENZ

REF: 113470005 EAN: 8434778014372

## PRODUKTDETAILS

Einbau-Kühlschrank, 88cm
Schlepptürtechnik
Türanschlag wechselbar
Automatische Abtauung
3 Glasablageplatten, höhenverstellbar (Sicherheitsglas)
1 Gemüseschublade
1 Flaschen-/Dosenfach, transparent
1 Mehrzweckbehälter, transparent
1 Eierbehälter, herausnehmbar
Brutto-Inhalt: 135 Liter
Nutzinhalt: 126 Liter

## MASSE

**Höhe (mm):** 866
**Breite (mm):** 545
**Tiefe (mm):** 545
**Länge (mm):**
**Gewicht (kg):** 30,5

## TECHNISCHE DATEN

Energieeffizienzklasse (EU 2019/2016) : G
Klimaklasse: SN/T
Energieverbrauch (Kw/Tag): 0,258
Jährlicher Verbrauch (kWh/Jahr): 94
Gefriersystem: NA
Geräuschpegel (dBA): 35
Leistungsrate (V): 230
Frequenz (Hz): 50

## FARBEN

113470005 Weiß