DFI 44700
Vollintegrierter Geschirrspüler, 45cm , mit 7 Spülprogrammen

Eco Funktion

Extra Dry function

Multi Cleaner

AquaLogic

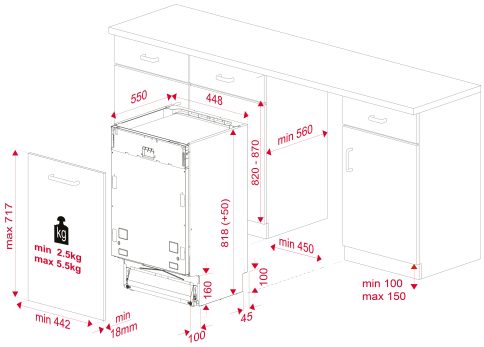

REFERENZ

REF: 114310000 EAN: 8434778013658

PRODUKTDETAILS

Elektronische Bediensteuerung mit weisser LED Anzeige
7 Spülprogramme
5 Reinigungstemperaturen
Spezialprogramme: Mini30, 1 Stunde, AutoClean
Sonderfunktionen: Halb-Voll-Spülprogramm, Express, ExtraTrocken, ExtraSpülen
Fassungsvermögen 10 Maßgedecke
AquaStop
SmartSensor
MultiCleanerSensor
Bodenwanne Edelstahl
Startzeitvorwahl 1-24h
Höhenverstellbarer Oberkorb (3 Ebenen)
Unterkorb FlexiSet 2
Für Hocheinbau geeignet
Elektronische Anzeige und für Salz- und Klarspülnachfüllung
Energieeffizienzklasse E
Geäuschniveau: 47 db
Wasserverbrauch: 9,5 l

MASSE

Höhe (mm): 818
Breite (mm): 448
Tiefe (mm): 550
Länge (mm):
Gewicht (kg): 28,5

TECHNISCHE DATEN

Energieeffizienzklasse: A++
Energieverbrauch (Kw/Tag): -
Wasserverbrauch (Liter/Jahr): 2660
Geräuschpegel (dBA): 47
Leistungsrate (V): 220-240
Frequenz (Hz): 50

FARBEN